CATÁLOGO 2018

METALNOX
FERRAGENS

PRESENTE
EM CADA DETALHE

As linhas e os contornos que fazem parte da concepção de um móvel, seja ele exclusivo ou produzido em grande escala, são planejados minuciosamente para que o resultado seja sublime. Os responsáveis por traçar, executar e tornar realidade os desejos do público se empenham ao máximo para chegar na perfeição.

Certa de que essa dedicação é primazia para os seus parceiros, a **Metalnox Ferragens** dedica o seu tempo para desenvolver soluções eficazes para você, que não abre mão de acessórios essenciais para agregar valor e funcionalidade ao seu produto final.

A Metalnox oferece neste catálogo o alicerce para que o seu trabalho seja marcante na vida e na memória dos consumidores.

AQUI VOCÊ CONTA COM:

ATENDIMENTO PERSONALIZADO	PRAZO MÉDIO DE DESPACHO DO PEDIDO	PADRÃO ELEVADO DE QUALIDADE	1 ANO DE GARANTIA	AMPLO ESTOQUE A PRONTA ENTREGA

Acesse nosso site e veja
o que podemos te oferecer:

www.***metalnoxferragens***.com.br

30kg Light

Corrediça Telescópica

Light

Tamanhos disponíveis (mm):
250/300/350/400/450/500/550

- Material: Aço
- Acabamento: Zincado
- Altura da corrediça: 35 mm
- Capacidade de carga: 30 kg
- 20 pares por embalagem

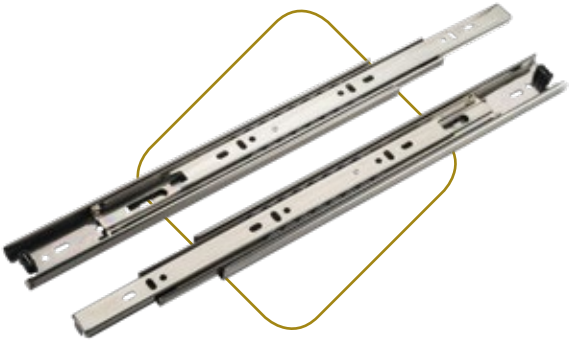

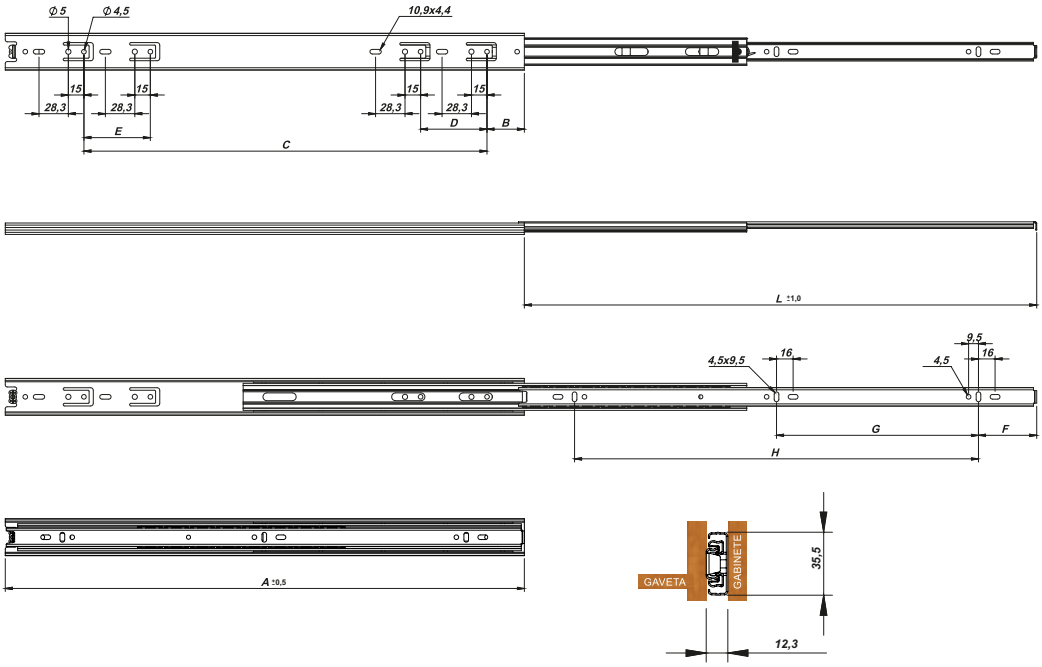

	A	B	C	D	E	F	G	H	L
Cód. 21675	250	35	138,25	-	-	44	78,5	157	244
Cód. 21676	300	31	193,25	64	64	53	94,5	189	289
Cód. 21677	350	35	238,25	64	64	53	119,5	238	344
Cód. 21678	400	35	288,25	64	64	53	144,5	289	394
Cód. 21679	450	35	338,25	64	64	53	169,5	339	444
Cód. 21680	500	35	338,25	64	64	53	194,5	389	494
Cód. 21681	550	35	438,25	64	64	53	219,5	439	554

20kg Extra light

Corrediça Telescópica

Extra Light

Tamanhos disponíveis (mm): 300/350/400/450

- Material: Aço
- Acabamento: Zincado
- Altura da corrediça: 30 mm
- Capacidade de carga: 20 kg
- 30 pares por embalagem

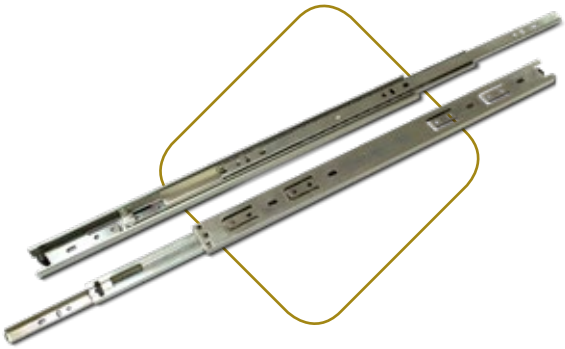

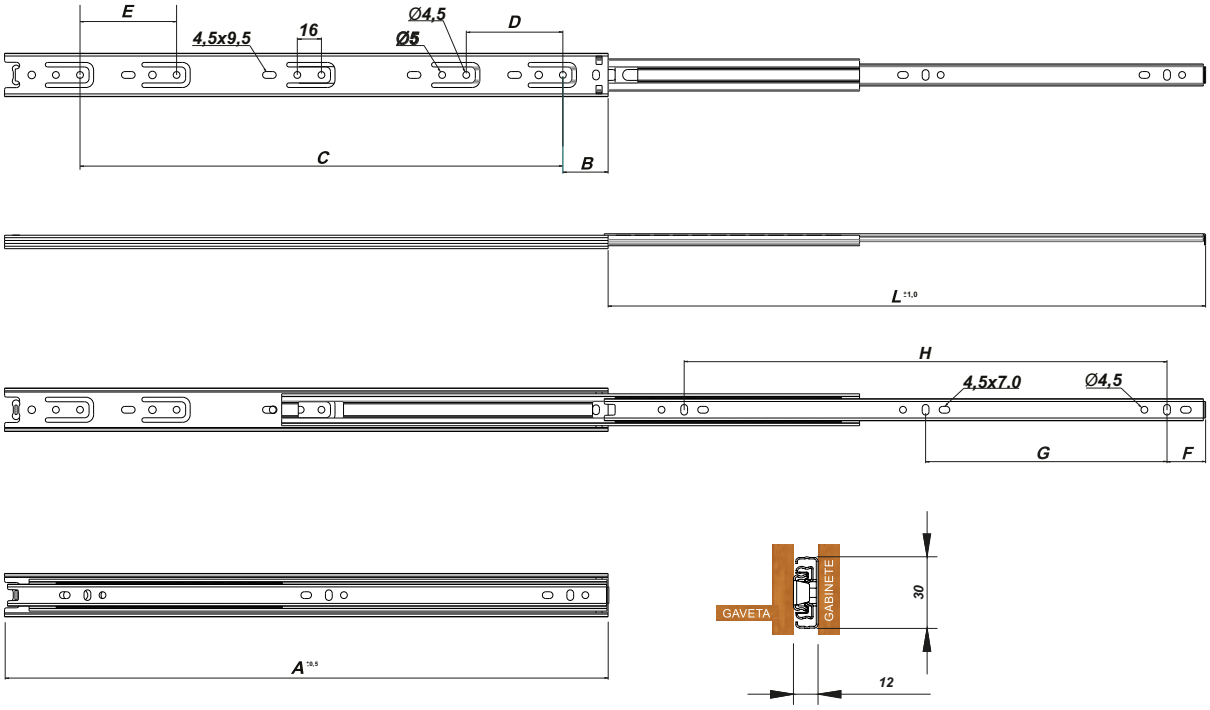

	A	B	C	D	E	F	G	H	L
Cód. 21584	300	35	224	64	160	48	96	224	300
Cód. 21585	350	35	224	64	160	48	128	256	350
Cód. 21586	400	35	288	64	64	48	160	320	400
Cód. 21587	450	35	352	64	128	48	160	352	450

Ideal para móveis litorâneos | *Aço inox* | *35 kg* | *Light*

Corrediça Telescópica

Light Inox

Tamanhos disponíveis (mm): 400/450/500

- Material: Inox
- Acabamento: Inox
- Altura da corrediça: 38 mm
- Capacidade de carga: 35 kg
- 12 pares por embalagem

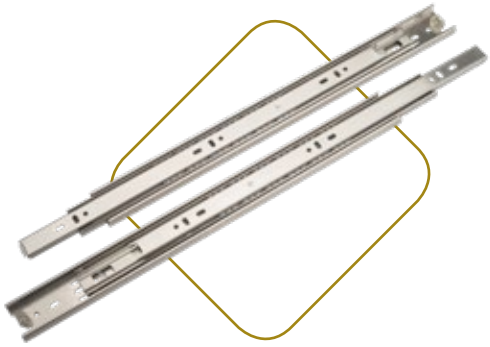

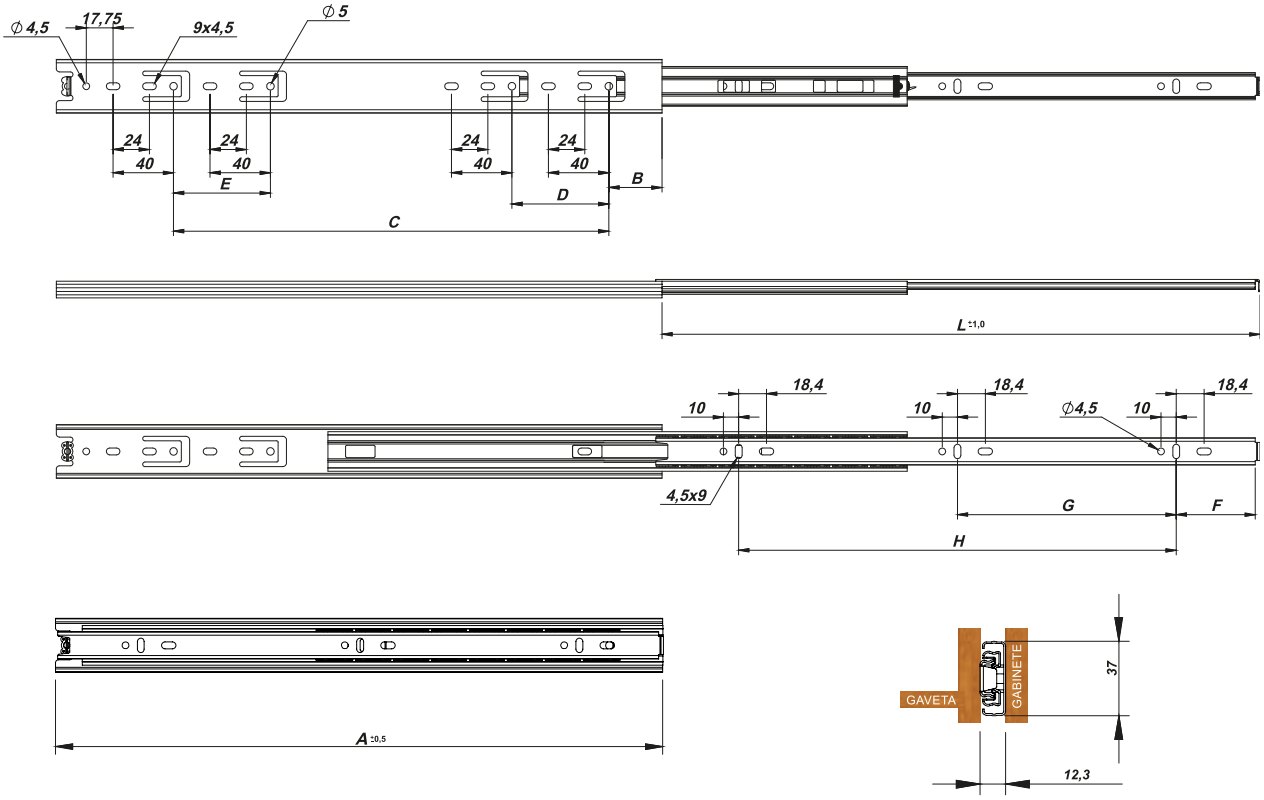

	A	B	C	D	E	F	G	H	L
Cód. 21971	400	36	288,25	64	64	53	144,5	289	395
Cód. 21975	450	36	388,25	64	64	53	169,5	339	445
Cód. 21978	500	36	388,25	64	64	53	194,5	389	495

Altamente resistente

55,5 kg

Aço

Corrediça Telescópica

Steel

Tamanhos disponíveis (mm):
250/300/350/400/450/500/550/600

- Material: Aço
- Acabamento: Zincado
- Altura da corrediça: 45 mm
- Capacidade de carga: 55,5 kg
- 15 pares por embalagem

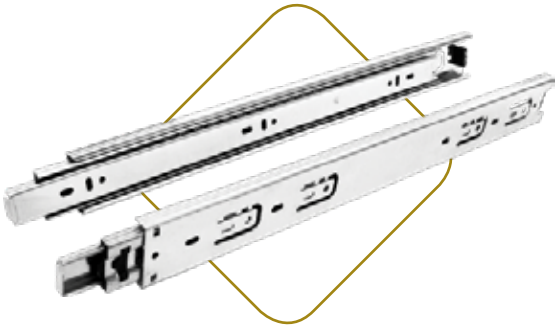

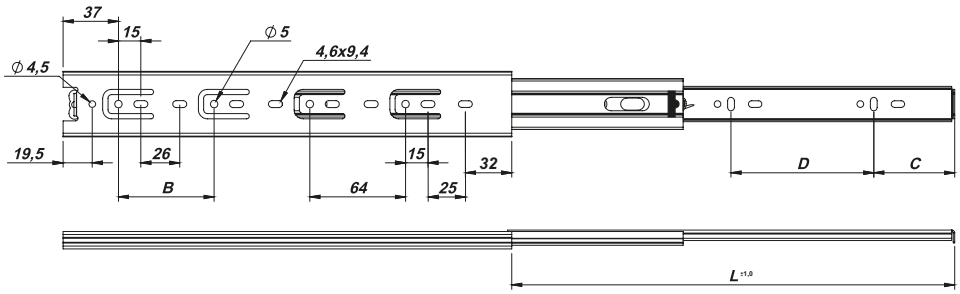

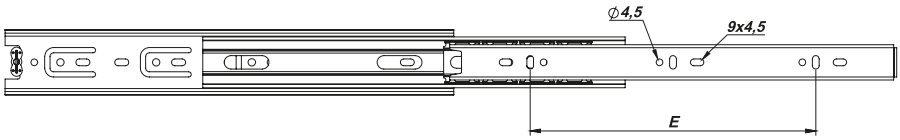

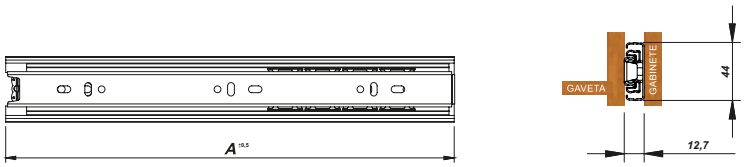

	A	B	C	D	E	F
Cód. 21682	250	-	40	83,5	167	248
Cód. 21683	300	64	53	95,5	191	298
Cód. 21684	350	64	53	120,5	241	348
Cód. 21685	400	64	53	145,5	291	398
Cód. 21686	450	64	53	170,5	341	448
Cód. 21687	500	64	53	195,5	391	498
Cód. 21688	550	64	53	220,5	441	558
Cód. 21689	600	64	53	245,5	491	598

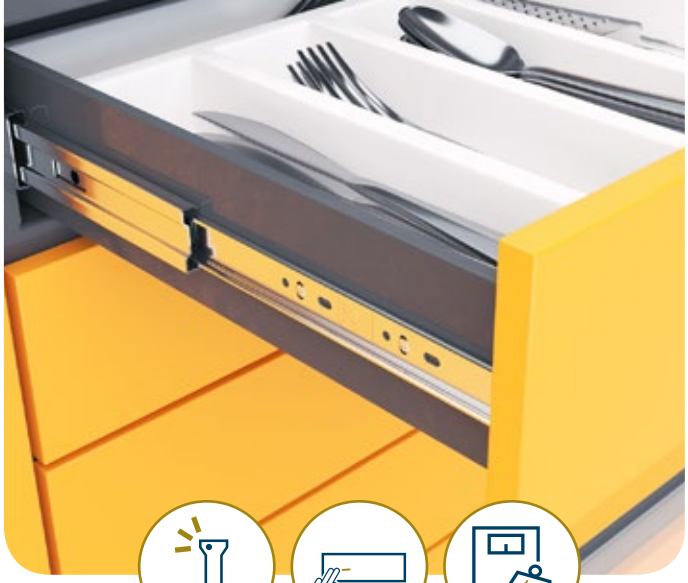

Produto premium | Abertura por toque | 30 kg

Corrediça Telescópica

Push Open

Tamanhos disponíveis (mm):
350/400/450/500

- Material: Aço
- Acabamento: Zincado
- Altura da corrediça: 45 mm
- Capacidade de carga: 30 kg
- 10 pares por embalagem

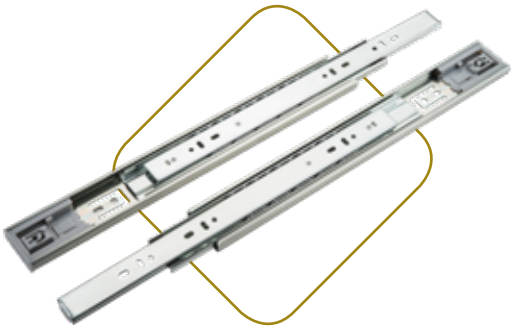

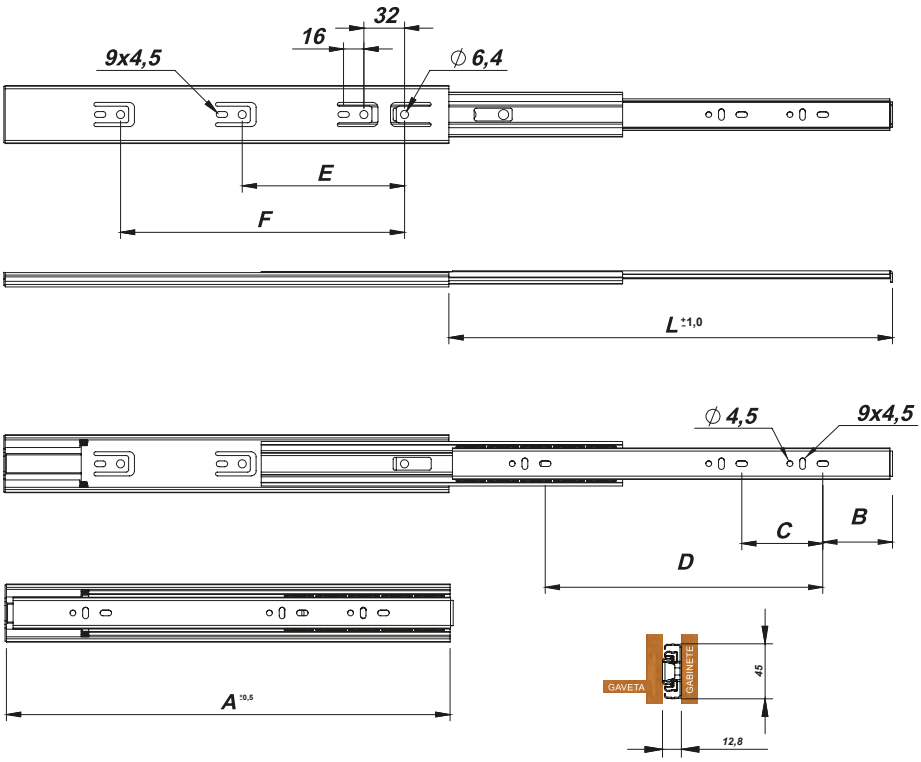

	A	B	C	D	E	F	L
Cód. 21694	350	55	64	218	128	224	347
Cód. 21695	400	35	156	298,5	128	274	397
Cód. 21696	450	55	128	315	128	324	447
Cód. 21697	500	55	128	347	128	374	497

Produto premium *Fechamento suave* *30 kg*

Corrediça Telescópica

Self Closing

Tamanhos disponíveis (mm):
350/400/450/500/550/600

- Sistema de amortecimento com uma mola e pistão
- Material: Aço
- Acabamento: Zincado
- Altura da corrediça: 45 mm
- Capacidade de carga: 30 kg
- Abertura total
- 10 pares por embalagem

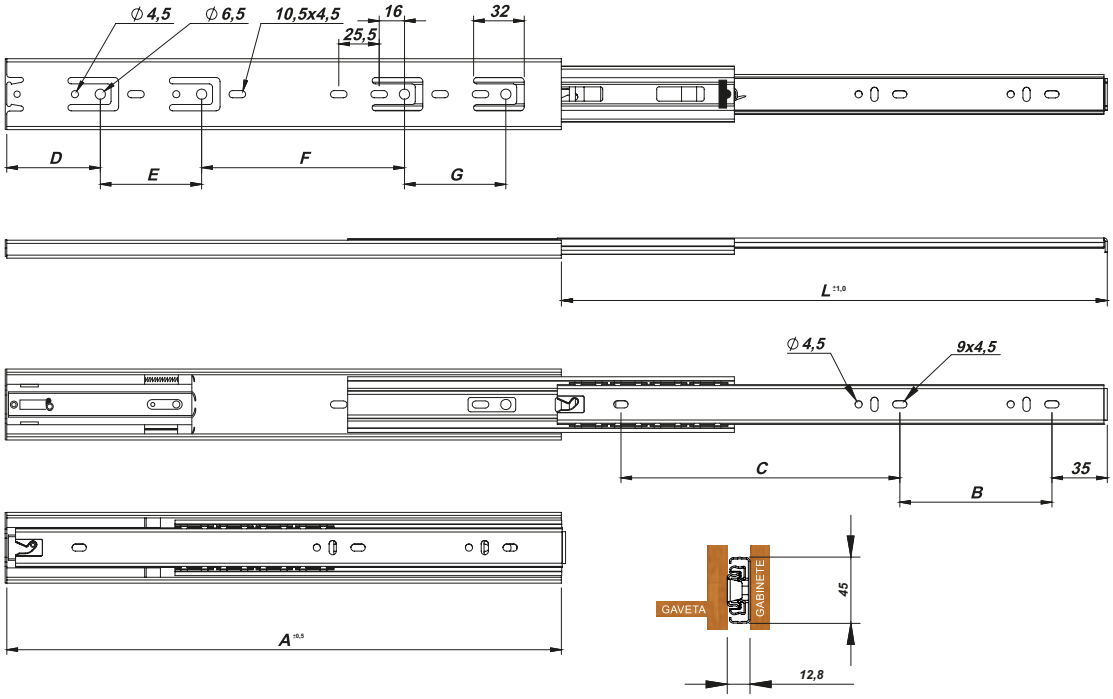

	A	B	C	D	E	F	G	L
Cód. 21663	350	96	176	123	-	-	128	350
Cód. 21664	400	128	160	141	-	*	160	400
Cód. 21665	450	160	192	127	-	64	160	450
Cód. 21666	500	192	192	145	-	96	160	500
Cód. 21667	550	192	256	163	-	128	160	550
Cód. 21668	600	224	256	149	96	128	160	600

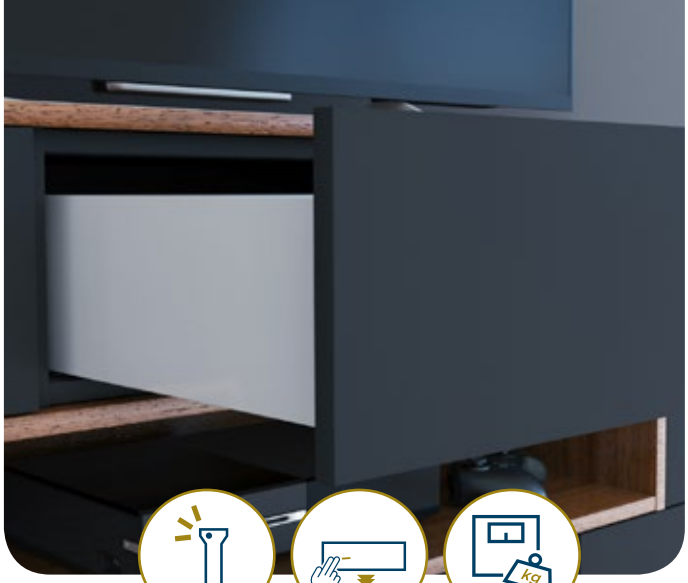

Produto premium | *Abertura por toque* | *25 kg*

Corrediça Telescópica

Invisível Push Open

Tamanhos disponíveis (mm): 350/400/450/500

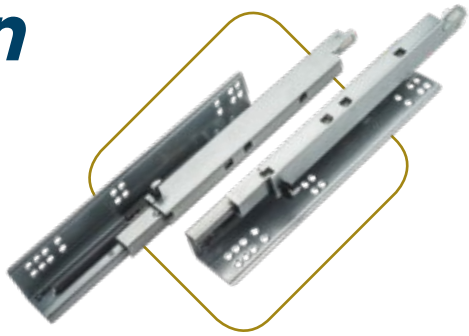

- Material: Aço
- Acabamento: Zincado
- Sistema de amortecimento com uma mola e pistão
- Capacidade de carga: 25 kg
- Altura da corrediça: 47 mm
- Abertura total
- 10 pares por embalagem

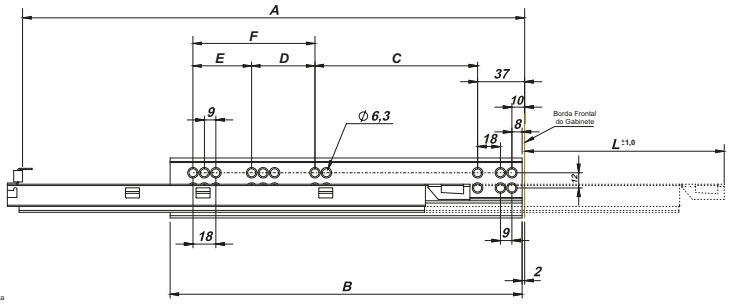

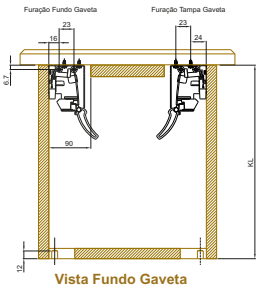

Vista Fundo Gaveta

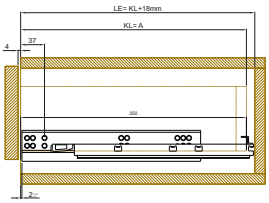

Vista Lateral Gabinete/Gaveta

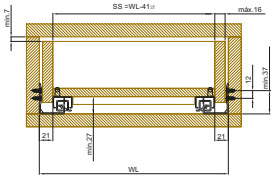

Vista Frontal Gabinete/Gaveta

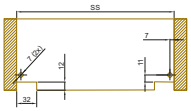

Vista Traseira Gaveta

Instalação para gaveta com máximo de 16 mm laterais de espessura:

WL	SS	KL	LE	A
Largura interna do gabinete	Largura interna da gaveta	Comprimento da gaveta	Comprimento interno do gabinete (valor mínimo)	Comprimento da área útil da corrediça (300/350/400/450/500/550).

	A	B	C	D	E	F	L
Cód. 21710	350	277	128	96	-	-	350
Cód. 21711	400	227	128	96	-	-	400
Cód. 21712	450	296	128	96	-	-	450
Cód. 21713	500	320	128	-	-	128	500

Produto premium

Fechamento suave

30 kg

Corrediça Telescópica

Invisível Soft Close

Tamanhos disponíveis (mm): 300/350/400/450/500/550

- Material: Aço
- Acabamento: Zincado
- Sistema de amortecimento com uma mola e pistão
- Capacidade de carga: 30 kg
- Altura da corrediça: 47 mm
- Abertura total
- 10 pares por embalagem

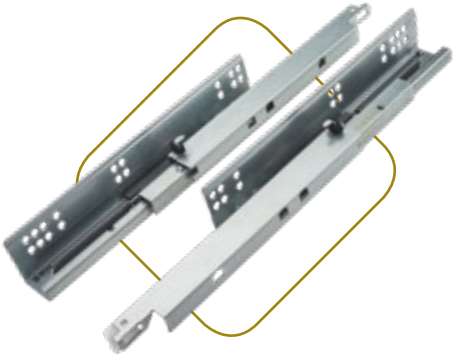

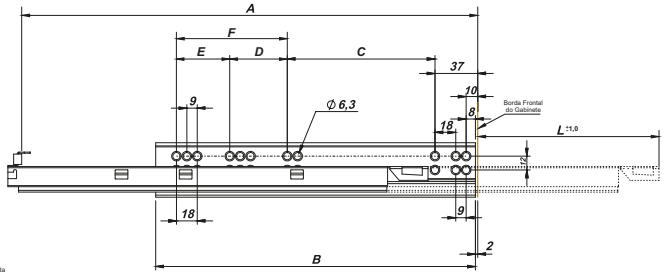

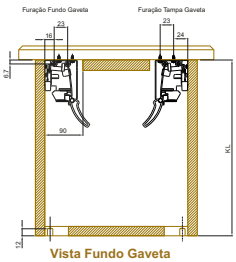

Vista Fundo Gaveta

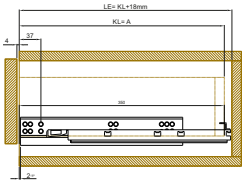

Vista Lateral Gabinete/Gaveta

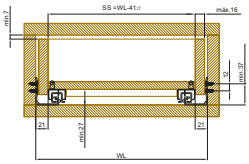

Vista Frontal Gabinete/Gaveta

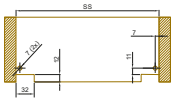

Vista Traseira Gaveta

Instalação para gaveta com máximo de 16 mm laterais de espessura:

WL	SS	KL	LE	A
Largura interna do gabinete	Largura interna da gaveta	Comprimento da gaveta	Comprimento interno do gabinete (valor mínimo)	Comprimento da área útil da corrediça (300/350/400/450/500/550).

	A	B	C	D	E	F	L
Cód. 21703	300	227	128	96	-	-	300
Cód. 21704	350	277	128	96	-	-	350
Cód. 21705	400	277	128	96	-	-	400
Cód. 21706	450	296	128	96	-	-	450
Cód. 21707	500	320	128	-	-	128	500
Cód. 21708	550	372	128	96	96	-	550

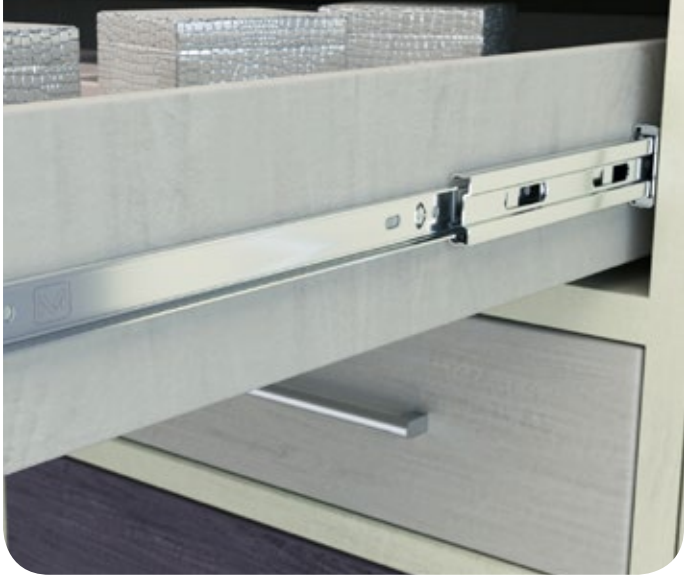

Fechamento suave

20 kg

Corrediça Telescópica

Light Soft Close

Tamanhos disponíveis (mm): 350/400/450/500

- Material: Aço
- Acabamento: Zincado
- Capacidade de carga: 20 kg
- Altura da corrediça: 35,5 mm
- Abertura total
- 10 pares por embalagem

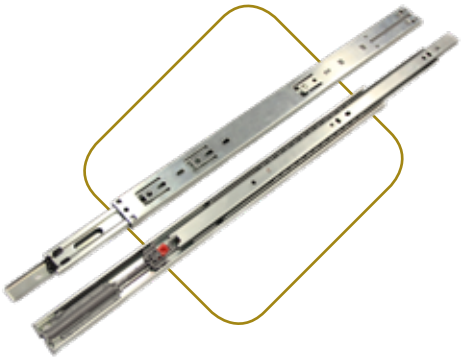

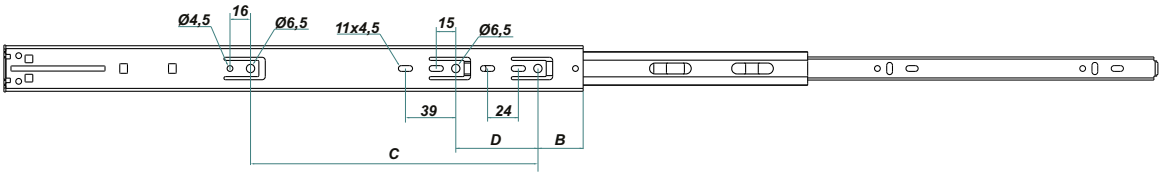

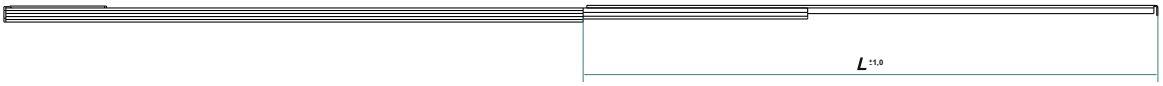

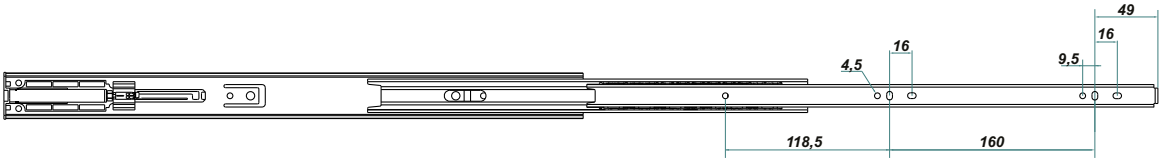

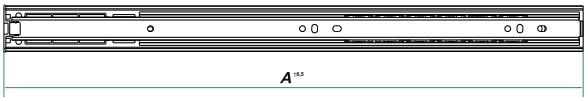

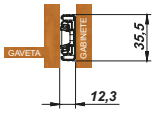

	A	B	C	D	E	F	G	H	L
Cód. 22082	350	35	238,25	64	64	53	119,5	239	344
Cód. 22083	400	35	288,25	64	64	53	144,5	289	394
Cód. 22084	450	35	338,25	64	64	53	169,5	339	444
Cód. 22085	500	35	388,25	64	64	53	194,5	389	494

Aço Niquelado

Dobradiça

Slide On 110° - Calço Fixo

- Material: Aço
- Acabamento: Niquelado
- Ângulo de abertura: 110°
- Profundidade do caneco: 11,3 mm
- Diâmetro do caneco: 35 mm
- Espessura recomendada para a porta: 14-21 mm
- Embalagem: 200 unidades avulsas / 25 pacotes com 10 unidades cada
- Observações: Reta e Curva

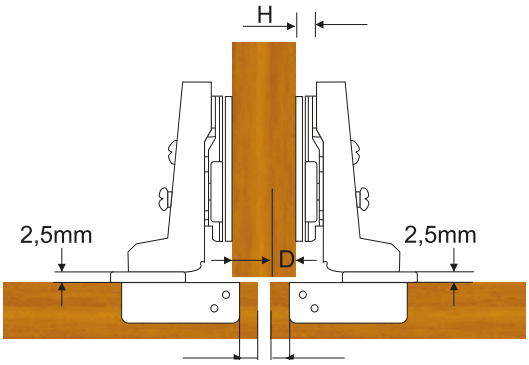

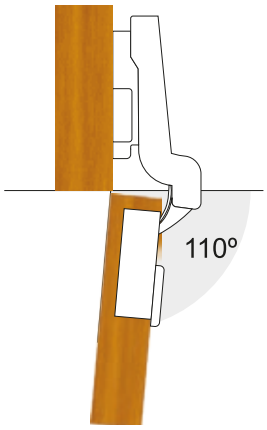

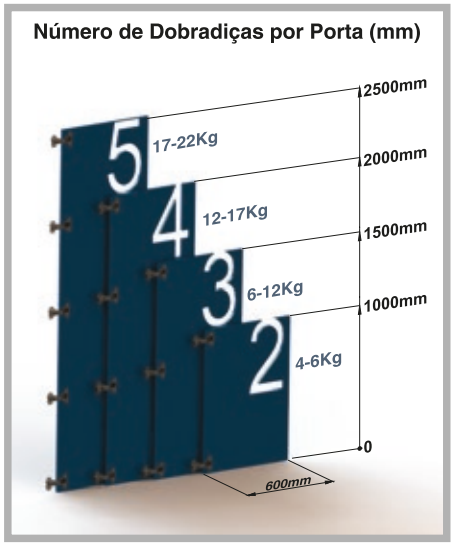

Reta

Cód. 21615

H=15+K-D						
D	K	3	4	5	6	7
H	O	18	19	20	21	22

Curva

Cód. 21616

H=6+K-D						
D	K	3	4	5	6	7
H	O	10	11	12	13	14

D: Sobreposição / H: Altura do calço / K: Distância do furo do caneco

Aço *Niquelado*

Dobradiça com Pistão

- Material: Aço
- Acabamento: Niquelado
- Ângulo de abertura: 110°
- Profundidade do caneco: 11,3 mm
- Diâmetro do caneco: 35 mm
- Espessura recomendada para a porta: 14-21 mm
- Acompanhamento: 04 parafusos Phillips 4x16 mm
- Embalagem: 100 unidades
- Observações: Reta e Curva

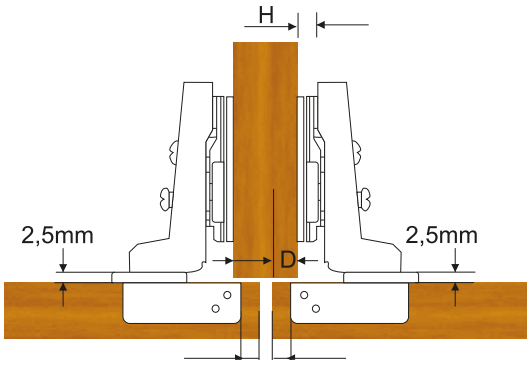

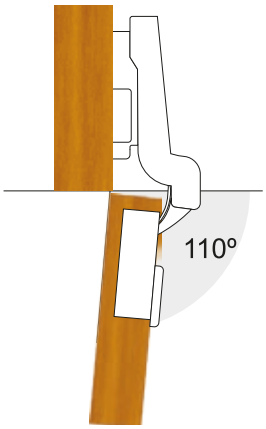

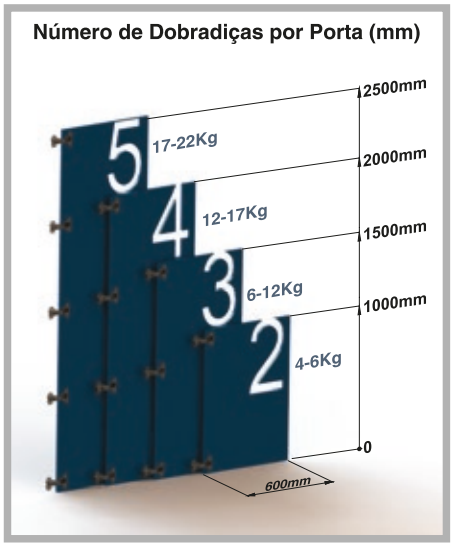

Reta

Cód. 21610
2 capas

H=15+K-D						
D	K	3	4	5	6	7
H	O	18	19	20	21	22

Curva

Cód. 21611
2 capas

H=6+K-D						
D	K	3	4	5	6	7
H	O	10	11	12	13	14

D: Sobreposição / H: Altura do calço / K: Distância do furo do caneco

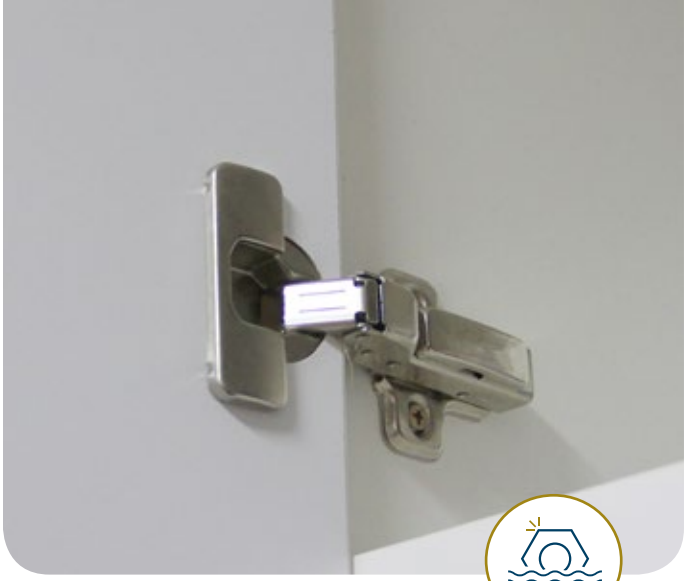

Ideal para móveis litorâneos

Dobradiça Pistão Inox

com capa protetora

- Material: Inox
- Acabamento: Inox
- Ângulo de abertura: 110°
- Profundidade do caneco: 11,3 mm
- Diâmetro do caneco: 35 mm
- Espessura recomendada para a porta: 14-21 mm
- Acompanhamento: 04 parafusos Phillips 4x16 mm + 01 capa protetora
- Embalagem: 100 unidades
- Observações: Reta e Curva

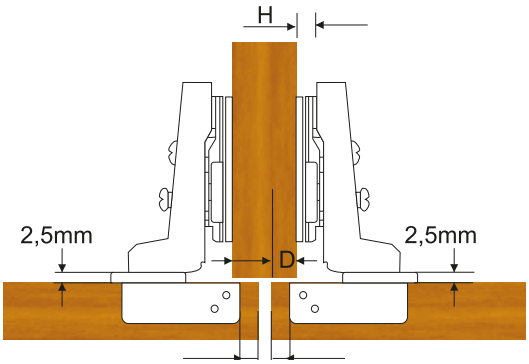

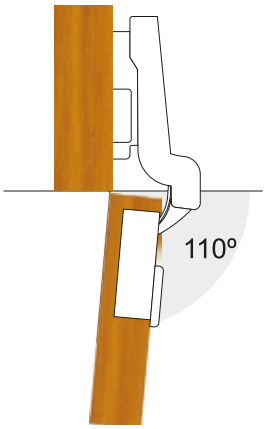

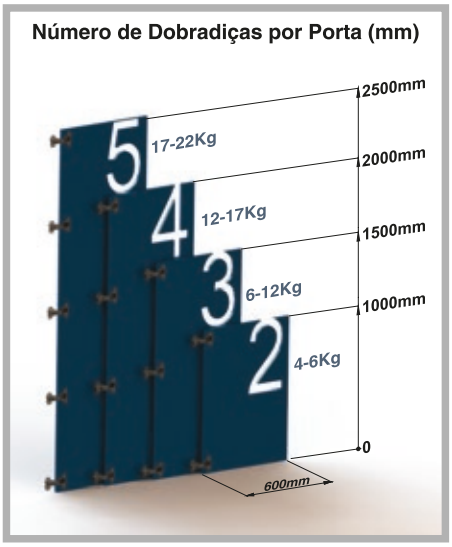

Reta

Cód. 21600

H=15+K-D						
D	K	3	4	5	6	7
H	O	18	19	20	21	22

Curva

Cód. 21601

H=6+K-D						
D	K	3	4	5	6	7
H	O	10	11	12	13	14

D: Sobreposição / H: Altura do calço / K: Distância do furo do caneco

Dobradiça

Slide On 165°

- Material: Aço
- Acabamento: Niquelado
- Ângulo de abertura: 165°
- Profundidade do caneco: 11,3 mm
- Diâmetro do caneco: 35 mm
- Espessura recomendada para a porta: 14-25 mm
- Embalagem: 100 unidades
- Observações: Reta e Curva

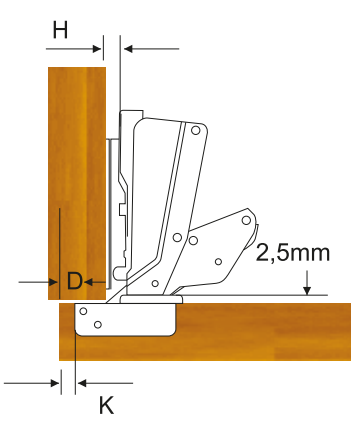

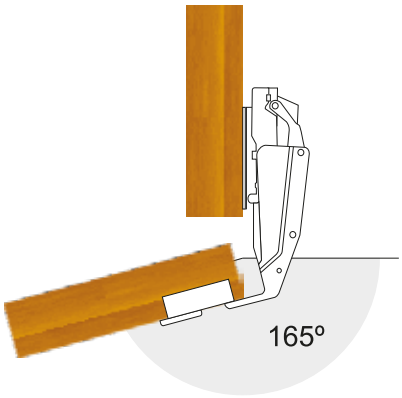

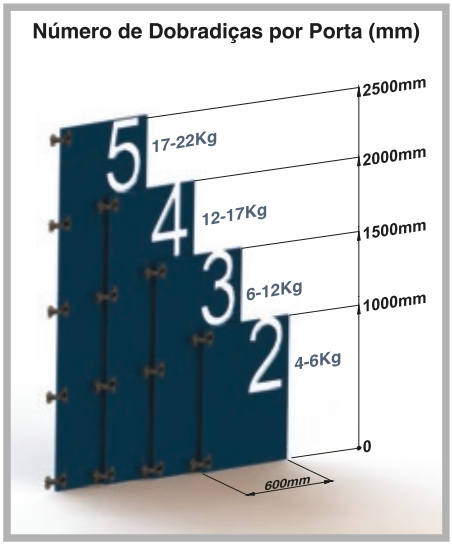

Reta	H=14+K-D						
	D	K	3	4	5	6	7
Cod. 21602	2	H	15	16	17	18	19

Curva	H=6+K-D						
	D	K	3	4	5	6	7
Cód. 21603	2	H	7	8	9	10	11

D: Sobreposição / H: Altura do calço / K: Distância do furo do caneco

Dobradiça

Slide On 165° com pistão

- Material: Aço
- Acabamento: Niquelado
- Ângulo de abertura: 165°
- Profundidade do caneco: 11,3 mm
- Diâmetro do caneco: 35 mm
- Espessura recomendada para a porta: 14-25 mm
- Embalagem: 100 unidades
- Observações: Reta e Curva

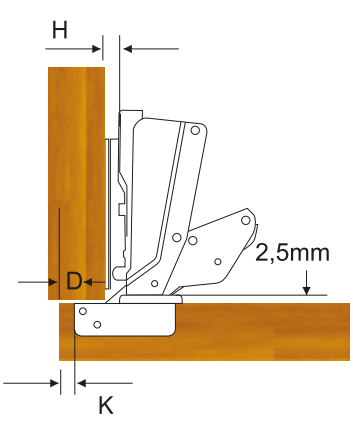

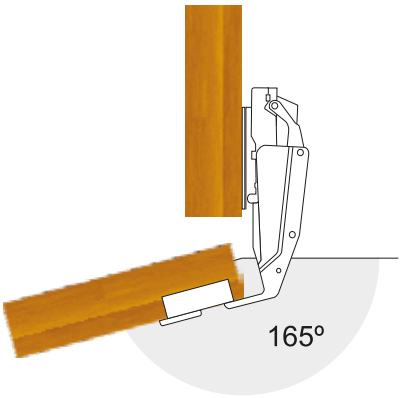

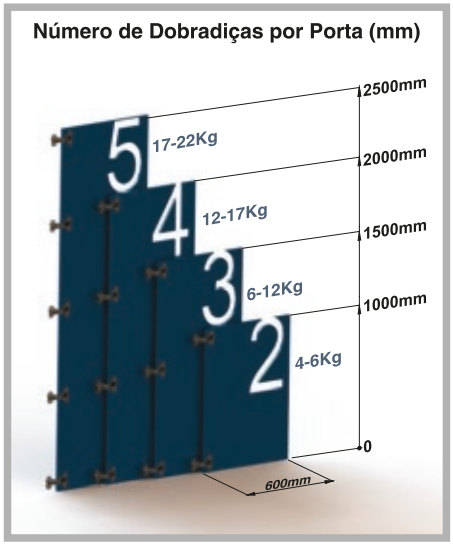

Reta	H=14+K-D						
	D	K	3	4	5	6	7
Cod. 21847	2	H	15	16	17	18	19

Curva	H=6+K-D						
	D	K	3	4	5	6	7
Cód. 21850	2	H	7	8	9	10	11

D: Sobreposição / H: Altura do calço / K: Distância do furo do caneco

Aço Niquelado

Dobradiça

Slide On 110° One Way

- Material: Aço
- Acabamento: Niquelado
- Ângulo de abertura: 110°
- Profundidade do caneco: 11,3 mm
- Diâmetro do caneco: 35 mm
- Espessura recomendada para a porta: 14-21 mm
- Altura do calço: H=2
- Embalagem: 250 unidades avulsas
- Observações: Reta e Curva

Acesse nosso canal e veja a diferença entre a dobradiça One Way e Two Way:

/metalnoxferragens

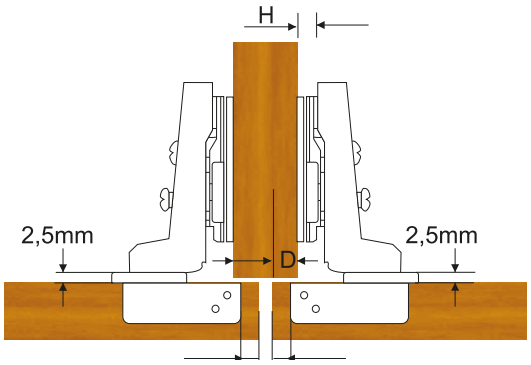

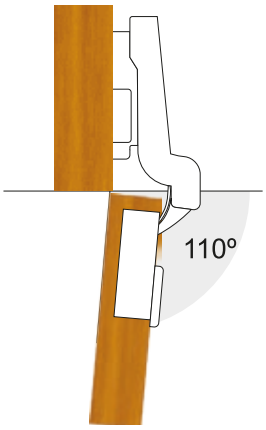

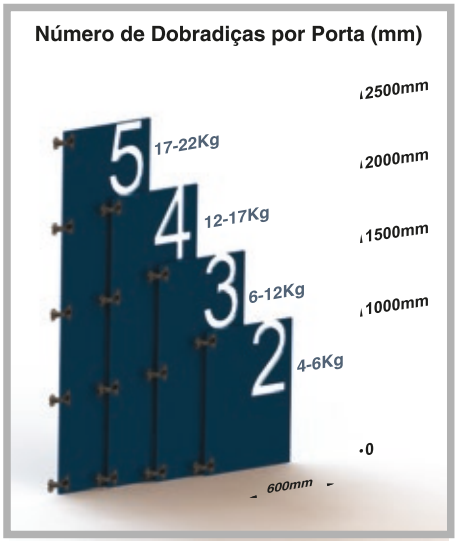

Reta

Cód. 21606

H=15+K-D						
D	K	3	4	5	6	7
2	H	16	17	18	19	20

Curva

Cód. 21608

H=6+K-D						
D	K	3	4	5	6	7
2	H	7	8	9	10	11

D: Sobreposição / H: Altura do calço / K: Distância do furo do caneco

Aço

Niquelado

Dobradiça

Slide On 110° Two Way

- Material: Aço
- Acabamento: Niquelado
- Ângulo de abertura: 110°
- Profundidade do caneco: 11,3 mm
- Diâmetro do caneco: 35 mm
- Espessura recomendada para a porta: 14-21 mm
- Altura do calço: H=2
- Embalagem: 250 unidades avulsas / 25 pacotes com 10 unidades cada
- Observações: Reta / Curva e Super Curva

Acesse nosso canal e veja a diferença entre a dobradiça One Way e Two Way:

/metalnoxferragens

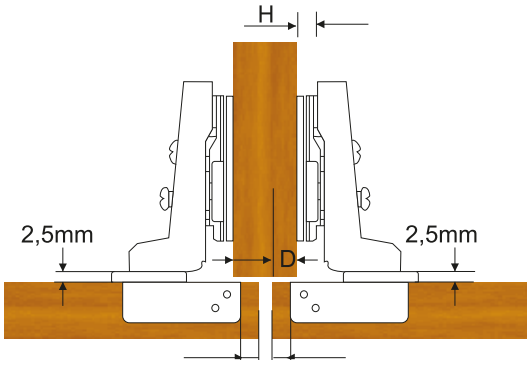

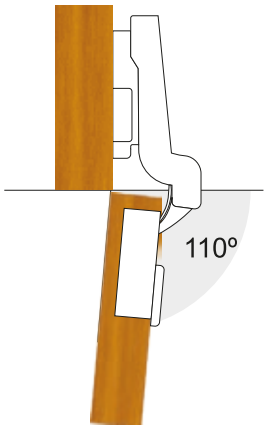

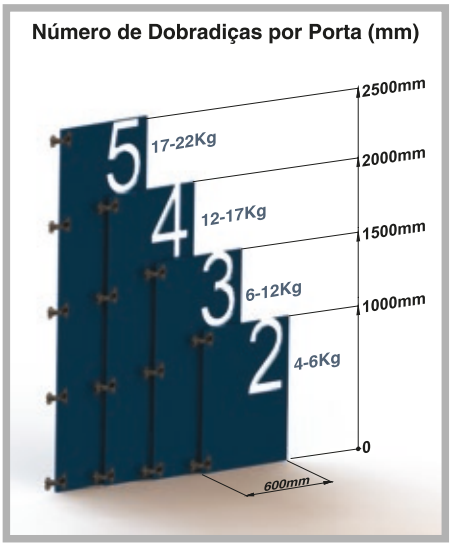

Reta	H=15+K-D						
Cód. 21607	D	K	3	4	5	6	7
	2	H	16	17	18	19	20

Curva	H=6+K-D						
Cód. 21609	D	K	3	4	5	6	7
	2	H	7	8	9	10	11

Super Curva	H=6+K-D						
Cód. 21834	D	K	3	4	5	6	7
	2	H	7	8	9	10	11

D: Sobreposição / H: Altura do calço / K: Distância do furo do caneco

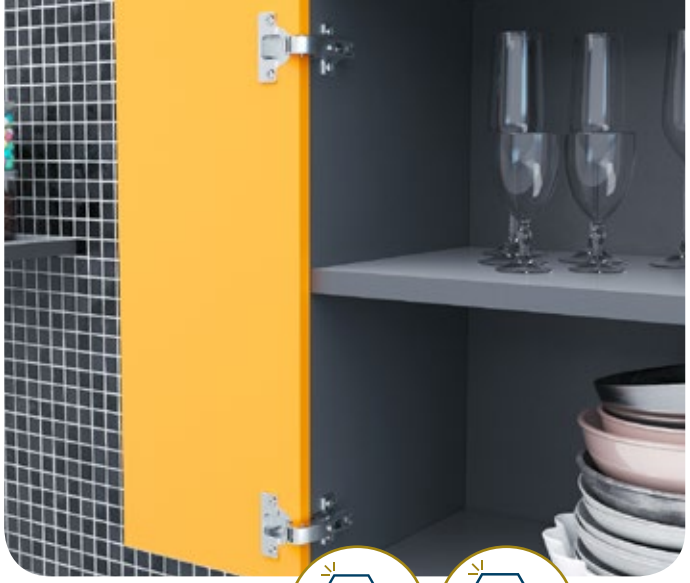

Aço Niquelado

Dobradiça

Slide On 90°

- Material: Aço
- Acabamento: Niquelado
- Ângulo de abertura: 110°
- Profundidade do caneco: 11,3 mm
- Diâmetro do caneco: 35 mm
- Espessura recomendada para a porta: 14-25 mm
- Altura do calço: H=2
- Embalagem: 200 unidades avulsas

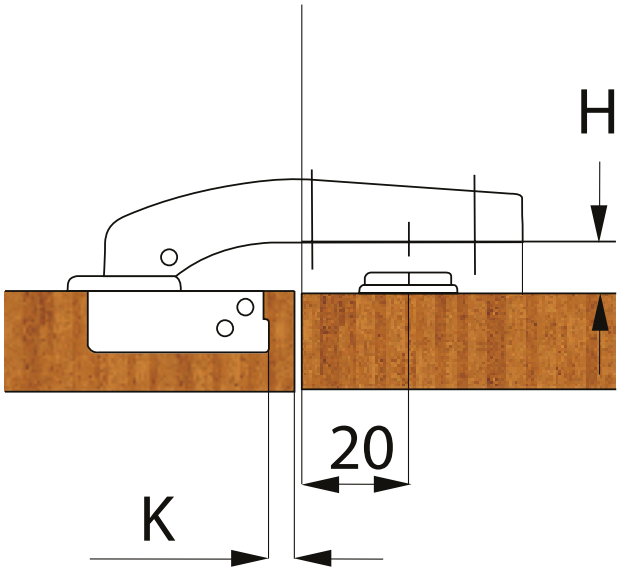

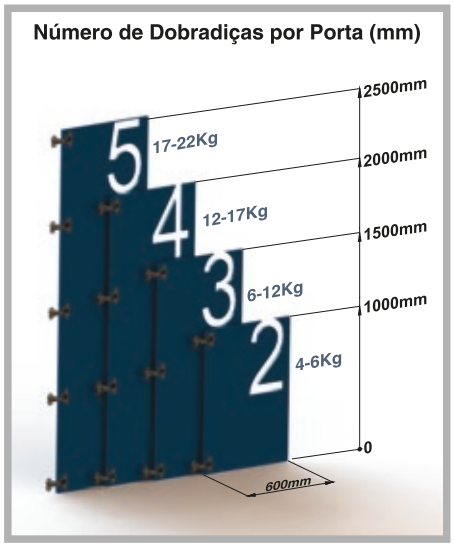

Cód. 21597 – Abertura 45°

	K	
H	4	5
0	20	19
	2,8	2,8
	X	D

D: Sobreposição / H: Altura do calço / K: Distância do furo do caneco

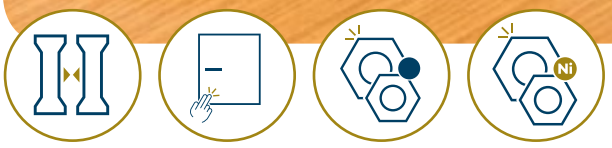

Fecho magnético *Abertura de toque* *Aço* *Niquelado*

Dobradiça Slide On 110°

Força Inversa

- Material: Aço
- Acabamento: Niquelado
- Ângulo de abertura: 110°
- Profundidade do caneco: 11,3 mm
- Diâmetro do caneco: 35 mm
- Espessura recomendada para a porta: 14-23 mm
- Altura do calço: H=2
- Embalagem: 250 unidades
- Observações: Abertura de toque, dobradiça própria para fecho magnético. Reta / Curva

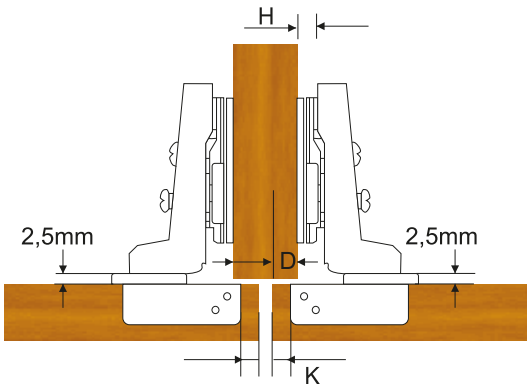

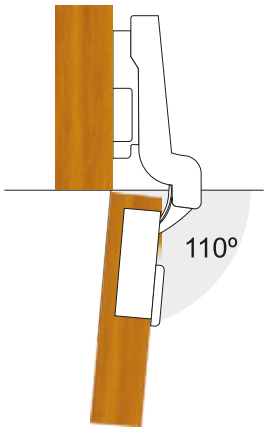

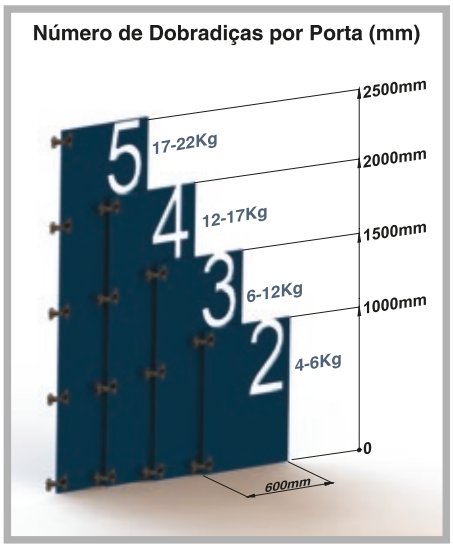

Reta

Cód. 21670

H=15+K-D						
D	K	3	4	5	6	7
2	H	16	17	18	19	20

Curva

Cód. 21669

H=6+K-D						
D	K	3	4	5	6	7
2	H	7	8	9	10	11

D: Sobreposição / H: Altura do calço / K: Distância do furo do caneco

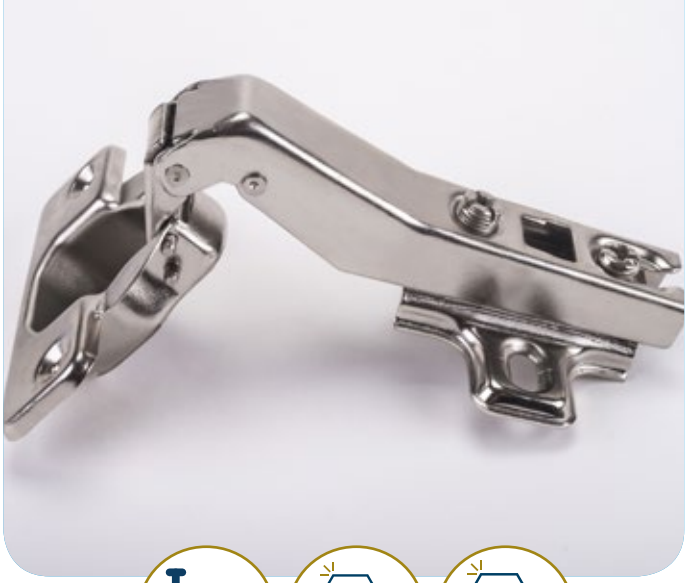

Abertura 90° *Aço* *Niquelado*

Dobradiça

Slide On 45°

- Material: Aço
- Acabamento: Niquelado
- Ângulo de abertura: 90°
- Profundidade do caneco: 11,3 mm
- Diâmetro do caneco: 35 mm
- Espessura recomendada para a porta: 14-25 mm
- Altura do calço: H=2
- Embalagem: 200 unidades avulsas

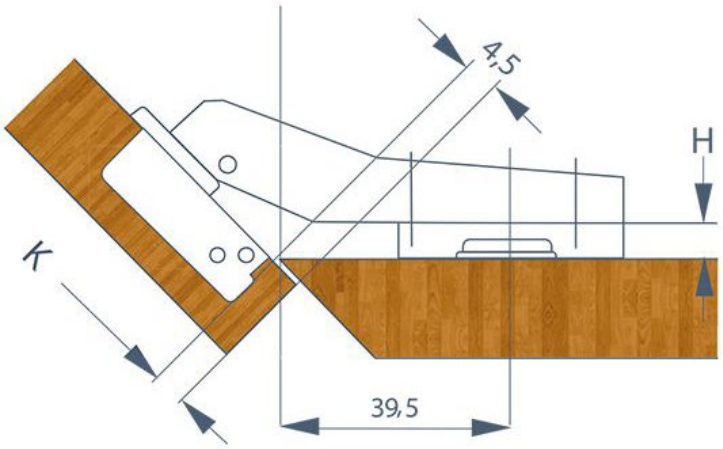

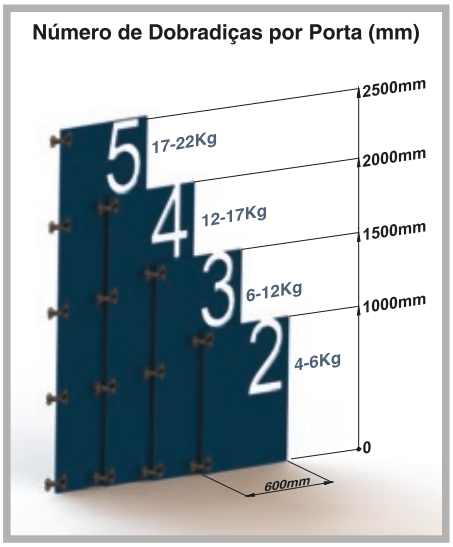

Cód. 21596

	K			
H	4	5	6	7
0	37	36	35	34
	2,5	3,4	4,3	5,2
	X			D

D: Sobreposição / H: Altura do calço / K: Distância do furo do caneco

Bellini

MTX P36
Uso com ENZO MTX M42

Anodizado

Tamanhos disponíveis: Barras de 3 m e 6 m

- Material: Alumínio
- Acabamento: Anodizado Natural Fosco
- Cores disponíveis: Anodizado Natural, inox e bronze
- Embalagem: 10 peças
- Moldura para vidro

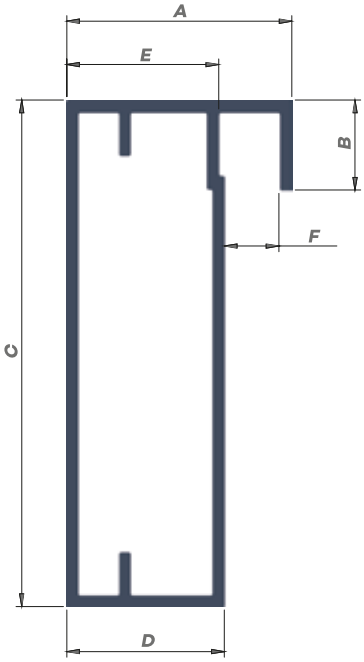

	PRODUTO	A	B	C	D	E	F	COR
Cód. 21631	MTX P36	20	8	45	14	13,5	4,85	Natural
Cód. 21647	MTX P36	20	8	45	14	13,5	4,85	Bronze
Cód. 21656	MTX P36	20	8	45	14	13,5	4,85	Inox

Bellini Slim

MTX P36
Uso com ENZO MTX M42

Anodizado

Tamanhos disponíveis: Barras de 3 m e 6 m

- Material: Alumínio
- Acabamento: Natural
- Cores disponíveis: Natural
- Embalagem: 6 peças
- Moldura para vidro

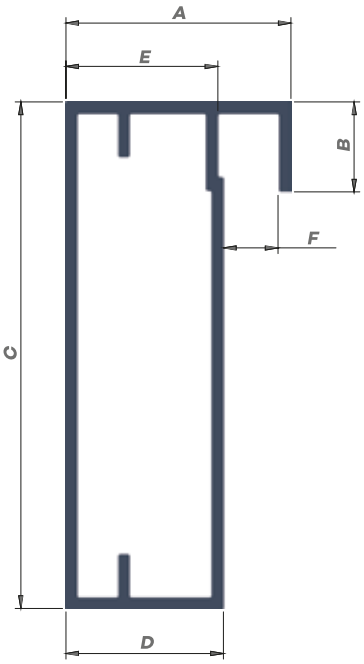

	PRODUTO	A	B	C	D	E	F	COR
Cód. 21641	MTX P36	20	8	45	14	13,5	4,85	Natural

Funzionale

MTX H15 + MTX H18

Anodizado

Tamanhos disponíveis: Barras de 3 m e 6 m

- Material: Alumínio
- Acabamento: Anodizado Natural Fosco
- Cores disponíveis: Anodizado Natural / Inox e Bronze
- Embalagem: 6 peças

H15 ideal para chapa MDF de 15 mm
H18 ideal para chapa MDF de 18 mm

MTX H15

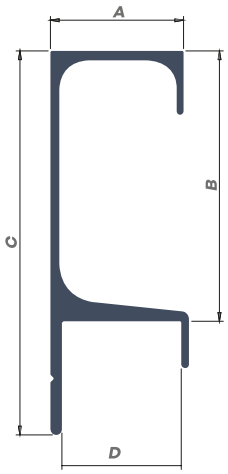

MTX H18

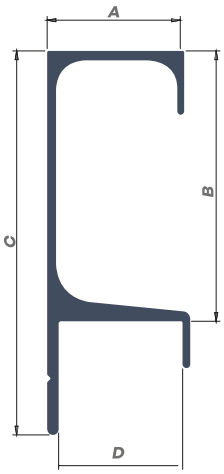

	PRODUTO	A	B	C	D
Cód. 21619	MTX H15	17,4	35,2	50	15,6
Cód. 21618	MTX H18	20	35	50	18,6

INOX	BRONZE	PRODUTO
Cód. 21655	Cód. 21646	MTX H15
Cód. 21654	Cód. 21645	MTX H18

Funzionale Slim

MTX H15 + H18

Anodizado

Tamanhos disponíveis: Barras de 3 m e 6 m

- Material: Alumínio
- Cores disponíveis: Natural
- Embalagem: 6 peças

H15 ideal para chapa MDF de 15 mm
H18 ideal para chapa MDF de 18 mm

MTX H15

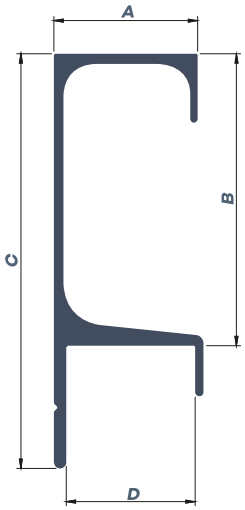

H18

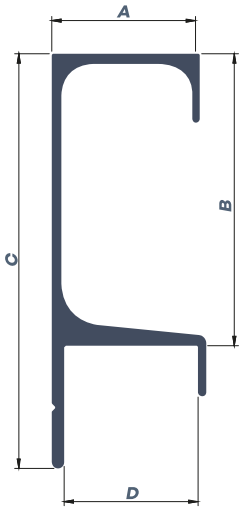

	PRODUTO	A	B	C	D
Cód. 21638	MTX H15	17,4	35,2	50	15,7
Cód. 21637	MTX H18	20	35	50	18,6

Encaixe para ponteira

Funzionale

MTX HP15 + MTX HP18

Anodizado

Tamanhos disponíveis: Barras de 3 m e 6 m

- Material: Alumínio
- Acabamento: Anodizado Natural Fosco
- Cores disponíveis: Anodizado Natural
- Embalagem: 6 peças

HP15 ideal para chapa MDF de 15 mm
HP18 ideal para chapa MDF de 18 mm

Com encaixe para ponteira e espiga

Funzionale

MTX TP15 + MTX TP18

Anodizado

Tamanhos disponíveis: Barras de 3 m e 6 m

- Material: Alumínio
- Acabamento: Anodizado Natural Fosco
- Cores disponíveis: Anodizado Natural
- Embalagem: 6 peças

TP15 ideal para chapa MDF de 15 mm
TP18 ideal para chapa MDF de 18 mm

MTX HP15

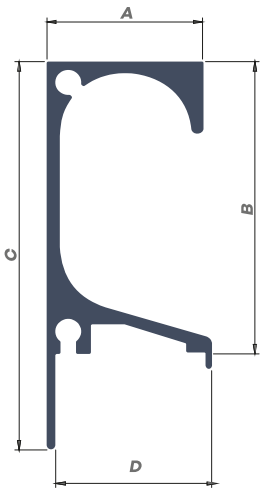

MTX HP18

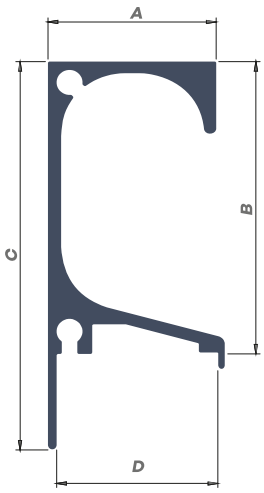

MTX TP15

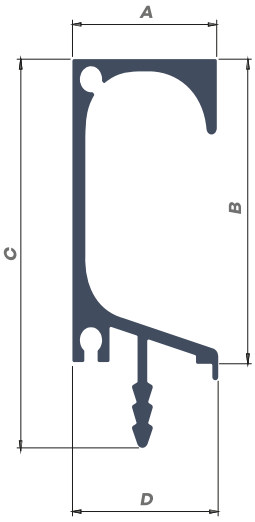

MTX TP18

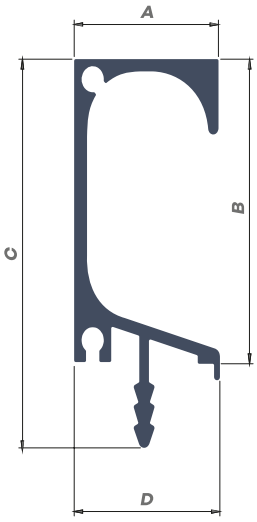

	PRODUTO	A	B	C	D
Cód. 21630	MTX HP15	16,5	36,9	46,5	15,9
Cód. 21620	MTX HP18	19,5	35	46,5	18,7

	PRODUTO	A	B	C	D
Cód. 21629	MTX TP15	16,5	35	45	16,7
Cód. 21621	MTX TP18	19,5	35	45	19,6

Com espiga

Funzionale

MTX 021A + MTX H80

Anodizado

Tamanhos disponíveis: Barras de 3 m e 6 m

- Material: Alumínio
- Acabamento: Anodizado Natural Fosco
- Cores disponíveis: Anodizado Natural
- Embalagem: 8 peças

H80 ideal para chapa MDF de 18 mm

Com espiga

Funzionale Slim

Anodizado

MTX 021 + 080

Tamanhos disponíveis: Barras de 3 m e 6 m

- Material: Alumínio
- Acabamento: Natural
- Cores disponíveis: Natural
- Embalagem: 8 peças

021A ideal para chapa MDF de 15 mm
080 ideal para chapa MDF de 18 mm

MTX 021A

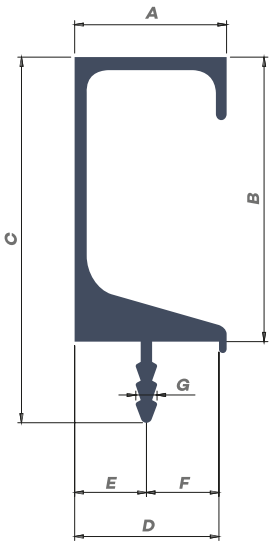

MTX H80

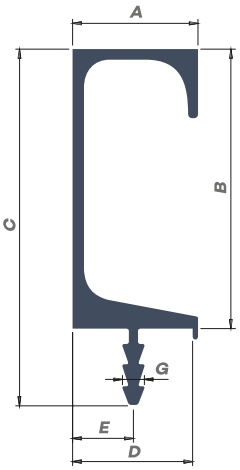

MTX 021

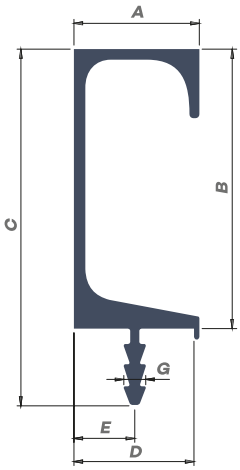

MTX 080

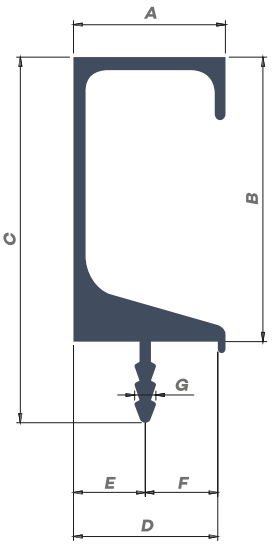

	PRODUTO	A	B	C	D	E	F	G
Cód. 21627	MTX 021A	20	35	45	19	9,4	9,5	2,8
Cód. 21628	MTX H80	16,5	34,4	44	15,8	8	-	3

	PRODUTO	A	B	C	D	E	F	G
Cód. 21639	MTX 021A	19,5	34,4	43,9	18,5	9,2	9,2	3
Cód. 21640	MTX 080	16,5	34,4	43,9	15,5	7,8	-	3

Enzo

MTX M42

Anodizado

Tamanhos disponíveis: Barras de 3 m e 6 m

- Material: Alumínio
- Acabamento: Anodizado natural Fosco
- Cores disponíveis: Anodizado natural, Inox e Bronze
- Embalagem: 6 peças

MTX M42 Ideal para vidro de 4.8 mm

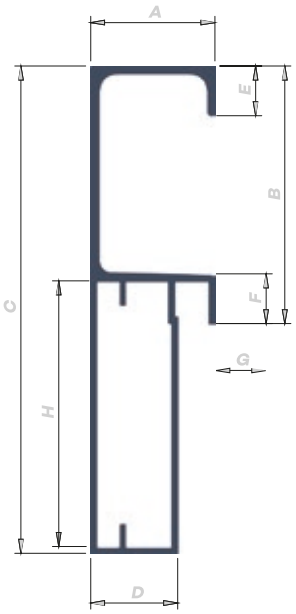

	PRODUTO	A	B	C	D	E	F	G	H	COR
Cód. 21634	MTX M42	20	41,5	78,5	14	8	8	4,8	42,8	Natural
Cód. 21648	MTX M42	20	41,5	78,5	14	8	8	4,8	42,8	Bronze
Cód. 21657	MTX M42	20	41,5	78,5	14	8	8	4,8	42,8	Inox

Enzo Slim

MTX 1142

Anodizado

Tamanhos disponíveis: Barras de 3 m e 6 m

- Material: Alumínio
- Acabamento: Natural
- Cores disponíveis: Natural
- Embalagem: 6 peças

MTX M42 Ideal para vidro de 4.8 mm

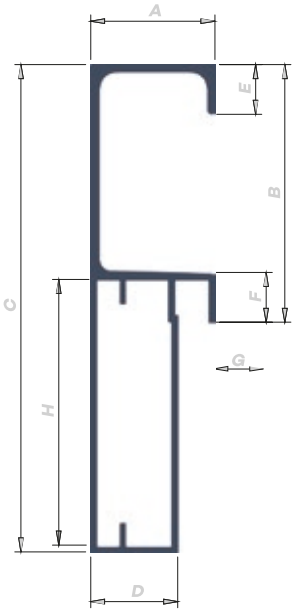

	PRODUTO	A	B	C	D	E	F	G	H	COR
Cód. 21644	MTX 1142	20	41,4	78,5	14,2	7,8	7,8	4,8	42,8	Natural

Encaixe

Accioli

MTX 43C

Anodizado

Tamanhos disponíveis: Barras de 3 m e 6 m

- Material: Alumínio
- Acabamento: Anodizado Natural Fosco
- Cores disponíveis: Anodizado Natural
- Embalagem: 6 peças

MTX 43C ideal para chapa MDF de 15 mm e 18 mm

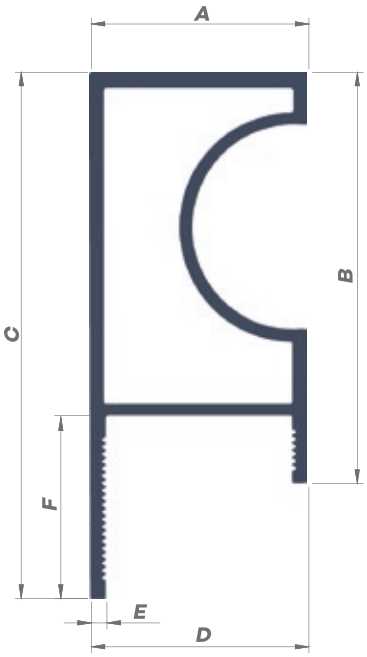

	PRODUTO	A	B	C	D	E	F
Cód. 22060 (15)	MTX 43C	18	34	43,5	18	1,3	15
Cód. 22063 (18)	MTX 43C	18	34	43,5	18	1,3	15

Lorenzo

Anodizado

Tamanhos disponíveis: Barras de 3 m e 6 m

- Material: Alumínio
- Acabamento: Anodizado Natural Fosco
- Cores disponíveis: Anodizado Natural
- Embalagem: 6 peças
- Moldura para vidro

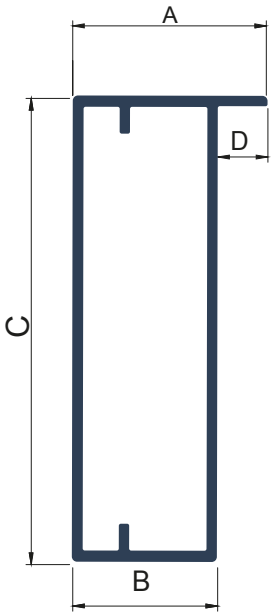

	A	B	C	D
Cód. 21636	18,8	14	45	4,8

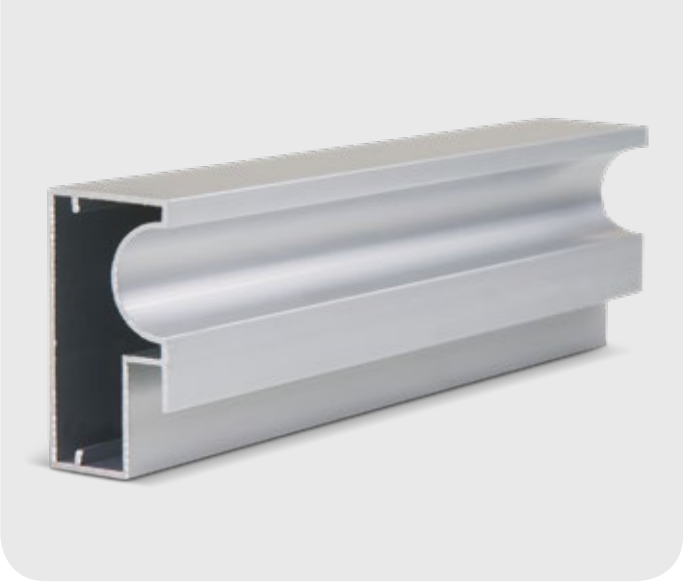

Soluti

MTX 070

Anodizado

Tamanhos disponíveis: Barras de 3 m e 6 m

- Material: Alumínio
- Acabamento: Natural
- Cores disponíveis: Natural, Bronze e Inox
- Embalagem: 6 peças

MTX 070 ideal para vidro de 4.8 mm

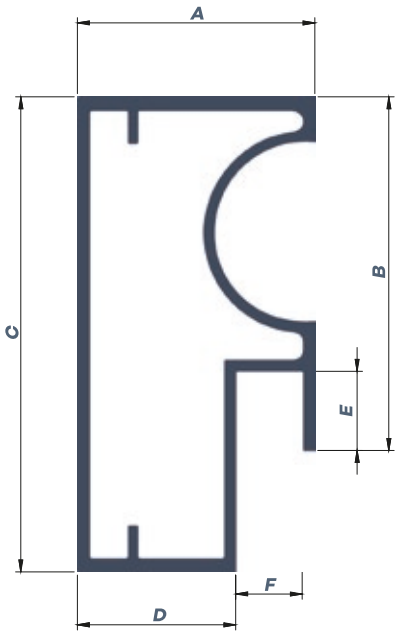

	PRODUTO	A	B	C	D	E	F	COR
Cód. 21632	MTX 070	22,5	33,5	45	15	7,5	6,5	Natural
Cód. 21653	MTX 070	22,5	33,5	45	15	7,5	6,5	Bronze
Cód. 21662	MTX 070	22,5	33,5	45	15	7,5	6,5	Inox

Soluti Slim

MTX 070

Anodizado

Tamanhos disponíveis: Barras de 3 m e 6 m

- Material: Alumínio
- Acabamento: Natural
- Cores disponíveis: Natural
- Embalagem: 6 peças

MTX 070 ideal para vidro de 4.8 mm

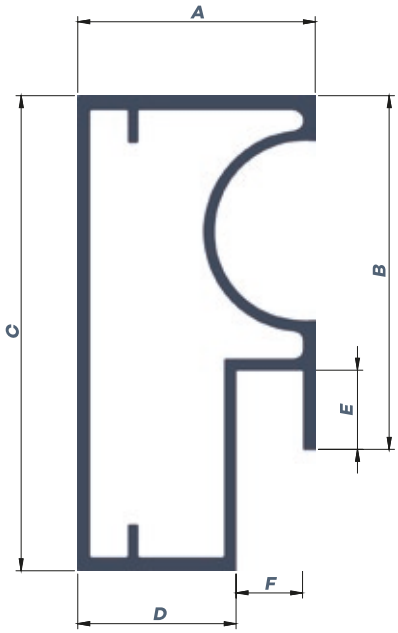

	PRODUTO	A	B	C	D	E	F
Cód. 21642	MTX 070	22,5	33,5	45	15	7,5	6,5

Verone

Light MTX 3500

Anodizado

Tamanhos disponíveis: Barras de 3 m e 6 m

- Material: Alumínio
- Acabamento: Natural
- Cores disponíveis: Natural
- Embalagem: 6 peças

MTX 3500 ideal para vidro de 4.8 mm

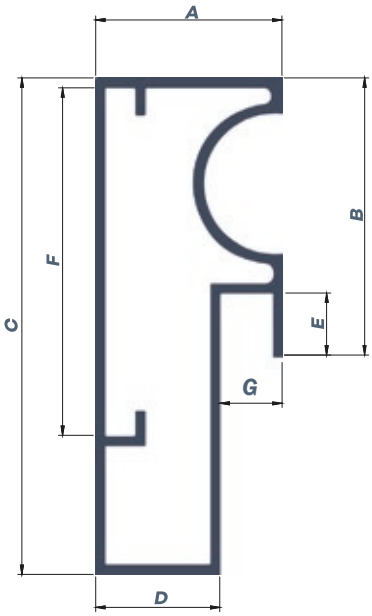

	PRODUTO	A	B	C	D	E	F	G
Cód. 21633	MTX 3500	22,5	33,5	60	15	7,5	42	6,4

Verone Slim

Light MTX 3500

Anodizado

Tamanhos disponíveis: Barras de 3 m e 6 m

- Material: Alumínio
- Acabamento: Natural
- Cores disponíveis: Natural
- Embalagem: 6 peças

MTX 3500 ideal para vidro de 4.8 mm

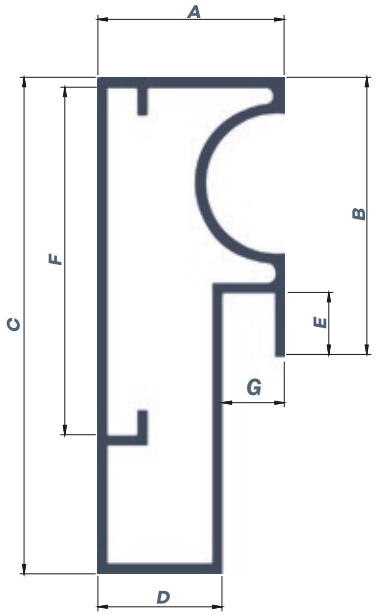

	PRODUTO	A	B	C	D	E	F	G
Cód. 21643	MTX 3500	22,5	33,5	60	15	7,5	42	6,4

Telussi

Superior MTX 013

Anodizado

Tamanhos disponíveis: Barras de 3 m e 6 m

- Material: Alumínio
- Acabamento: Anodizado natural fosco
- Cores disponíveis: Anodizado Natural, Inox e Bronze
- Embalagem: 8 peças

Para uso com trilho inferior Venuzzi MTX 014

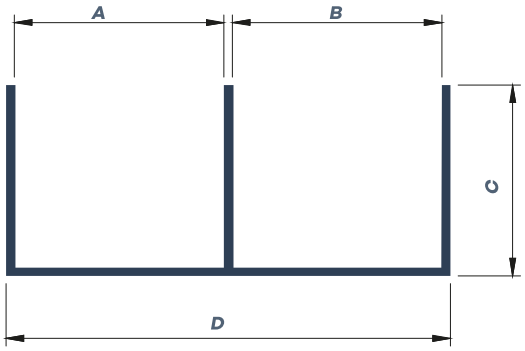

	PRODUTO	A	B	C	D	COR
Cód. 21622	MTX 013	27	27	24,5	57	Natural
Cód. 21649	MTX 013	27	27	24,5	57	Bronze
Cód. 21658	MTX 013	27	27	24,5	57	Inox

Klazioni

Superior MTX 013B

Anodizado

Tamanhos disponíveis: Barras de 3 m e 6 m

- Material: Alumínio
- Acabamento: Anodizado natural fosco
- Cores disponíveis: Anodizado Natural, Inox e Bronze
- Embalagem: 8 peças

Para uso com trilho inferior Gracilli MTX 014A

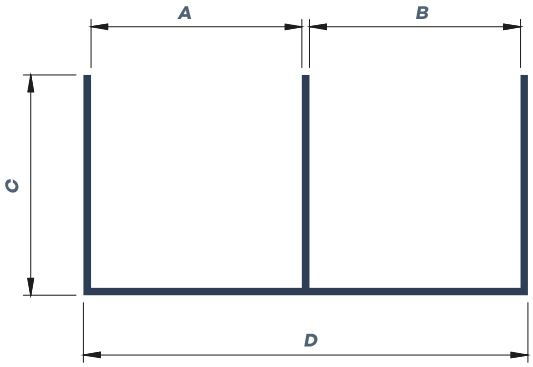

	PRODUTO	A	B	C	D	COR
Cód. 21626	MTX 013B	28,3	28,3	29,5	59,5	Natural
Cód. 21652	MTX 013B	28,3	28,3	29,5	59,5	Bronze
Cód. 21661	MTX 013B	28,3	28,3	29,5	59,5	Inox

Venuzzi

Inferior MTX 014

Anodizado

Tamanhos disponíveis: Barras de 3 m e 6 m

- Material: Alumínio
- Acabamento: Anodizado natural fosco
- Cores disponíveis: Anodizado Natural, Inox e Bronze
- Embalagem: 20 peças

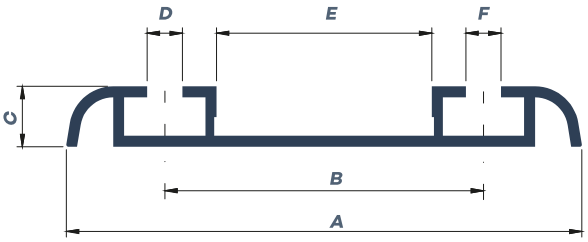

	PRODUTO	A	B	C	D	E	F	COR
Cód. 21625	MTX 014	47	29	5,5	3,2	19,6	3,2	Natural
Cód. 21651	MTX 014	47	29	5,5	3,2	19,6	3,2	Bronze
Cód. 21660	MTX 014	47	29	5,5	3,2	19,6	3,2	Inox

Gracilli

Inferior MTX 014A

Anodizado

Tamanhos disponíveis: Barras de 3 m e 6 m

- Material: Alumínio
- Acabamento: Anodizado natural fosco
- Cores disponíveis: Anodizado Natural, Inox e Bronze
- Embalagem: 20 peças

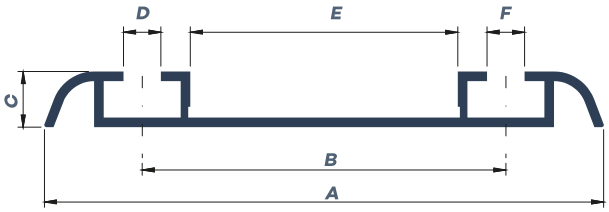

	PRODUTO	A	B	C	D	E	F	COR
Cód. 21624	MTX 014A	53,3	34	5,2	3,5	25	3,5	Natural
Cód. 21650	MTX 014A	53,3	34	5,2	3,5	25	3,5	Bronze
Cód. 21659	MTX 014A	53,3	34	5,2	3,5	25	3,5	Inox

Niquelado

Puxadores para móveis

Obietto

Cromado

- Material: Alumínio
- Acabamento: Cromado e Niquelado Escovado
- 20 peças por embalagem

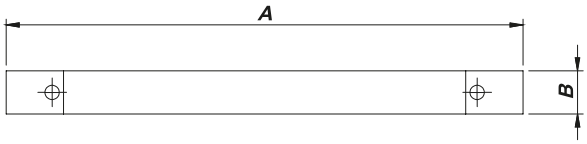

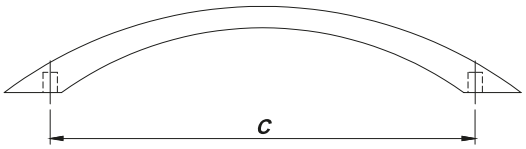

Cromado	Niquelado	A	B	C
Cód. 22168	Cód. 22176	117	15	96
Cód. 22170	Cód. 22177	150	15	128
Cód. 22171	Cód. 22178	183	15	160
Cód. 22172	Cód. 22179	223	15	192
Cód. 22174	Cód. 22180	263	15	224
Cód. 22175	Cód. 22181	355	15	320

Niquelado

Puxadores para móveis

Prospetto

Cromado

- Material: Alumínio
- Acabamento: Cromado e Niquelado Escovado
- 20 peças por embalagem

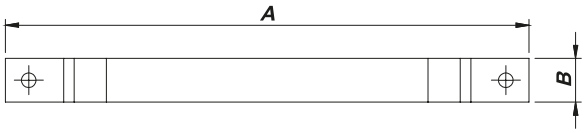

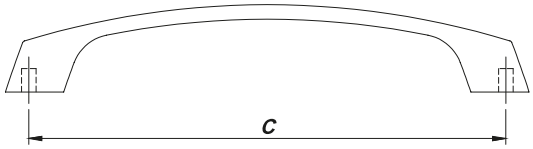

Cromado	Niquelado	A	B	C
Cód. 22186	Cód. 22189	140	22	128
Cód. 22187	Cód. 22190	170	22	160
Cód. 22188	Cód. 22191	203	22	192

Niquelado

Puxadores para móveis

Goccia

Cromado

- Material: Alumínio
- Acabamento: Cromado e Niquelado Escovado
- 20 peças por embalagem

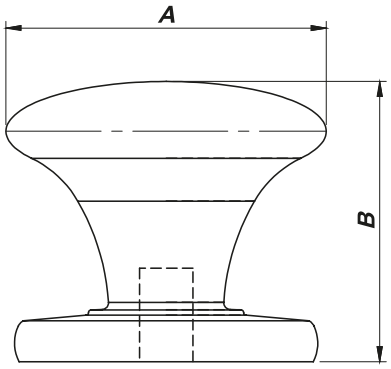

Cromado	Niquelado	A	B
Cód. 22184	Cód. 22185	24	21

Niquelado

Puxadores para móveis

Minuzzia

Cromado

- Material: Alumínio
- Acabamento: Cromado e Niquelado Escovado
- 20 peças por embalagem

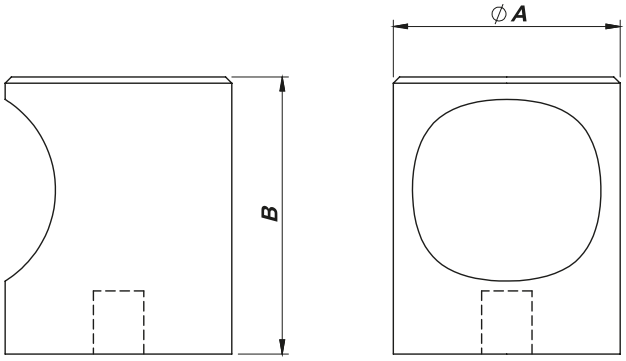

Cromado	Niquelado	A	B
Cód. 22182	Cód. 22183	18	22

Niquelado

Puxadores para móveis

Tratto

Cromado

Puxadores para móveis

Ideale

Niquelado

- Material: Zamac
- Acabamento: Cromado e Niquelado Escovado
- 20 peças por embalagem

- Material: Zamac
- Acabamento: Niquelado
- 20 peças por embalagem

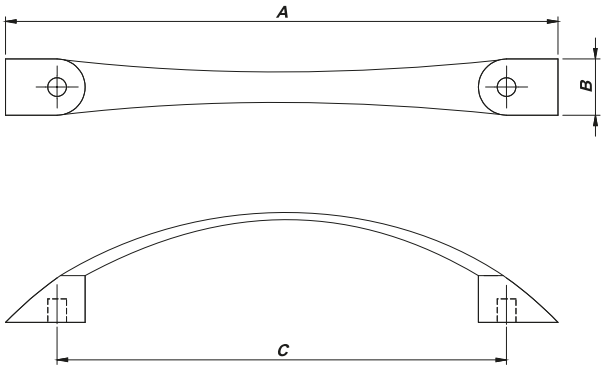

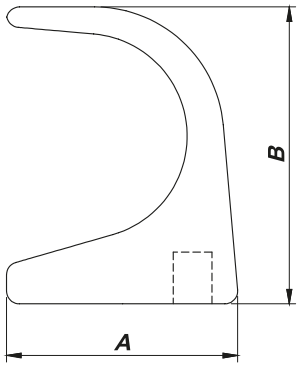

Cromado	Niquelado	A	B	C
Cód. 22192	Cód. 22195	131	12	96
Cód. 22193	Cód. 22196	169	14	128
Cód. 22194	Cod. 22197	263	20	224

	A	B
Cód. 22198	18	23

Niquelado

Cromado

Puxadores para móveis

Pasini

- Material: Zamac
- Acabamento: Cromado nas pontas e Niquelado Escovado no centro
- 20 peças por embalagem

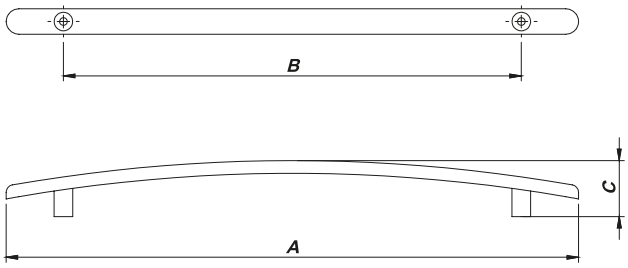

	A	B	C
Cód. 22199	126	96	21
Cód. 22200	157	128	24
Cód. 22201	229	192	25

Niquelado

Aço inox

Puxadores para móveis

Zandone

- Material: Aço Inox
- Acabamento: Niquelado Escovado
- 20 peças por embalagem

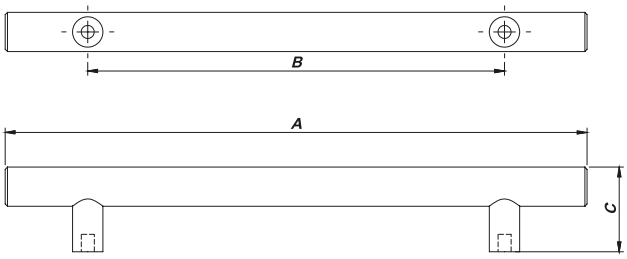

	A	B	C
Cód. 22202	156	96	36
Cód. 22203	183	128	34
Cód. 22204	287	224	34

Puxadores duplos

Acurato

Aço inox

- Material: Aço Inox
- Acabamento: Polido
- Tamanhos: 300 a 800 mm
- Embalagem: Individual

Ideal para portas de vidro ou madeira

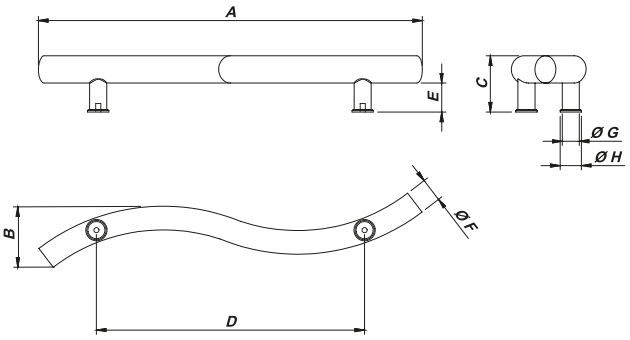

	A	B	C	D	E	F	G	H
Cód. 21767	455	60	75	300	43	32	25	32
Cód. 21768	595	80	75	400	43	32	25	32
Cód. 21769	795	125	75	600	43	32	25	32
Cód. 24822	1010	120	75	800	43	32	25	32

Puxadores duplos

Nobile

Aço inox

- Material: Aço Inox
- Acabamento: Polido
- Tamanhos: 450 a 800 mm
- Embalagem: Individual

Ideal para portas de vidro ou madeira

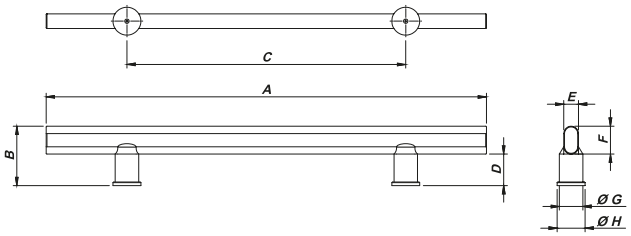

	A	B	C	D	E	F	G	H	Acab.
Cód. 21770	450	81	300	43	20	38	32	38	Polido
Cód. 21771	600	81	380	43	20	38	32	38	Polido
Cód. 21772	800	86	500	41	25	45	38	44	Polido

Puxadores duplos

Evidenza

Aço inox

- Material: Aço Inox
- Acabamento: Polido
- Tamanhos: 400 a 600 mm
- Embalagem: Individual

Ideal para portas de vidro ou madeira

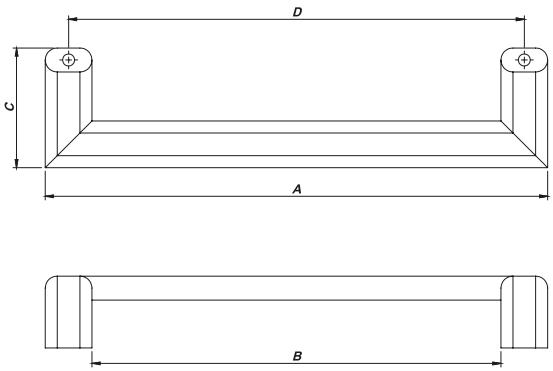

	A	B	C	D
Cód. 33894	400	322	90	358
Cód. 33895	600	561	90	560

Puxadores duplos

Virtuous

Aço inox

- Material: Aço Inox
- Acabamento: Polido
- Tamanhos: 400 a 850 mm
- Embalagem: Individual

Ideal para portas de vidro ou madeira

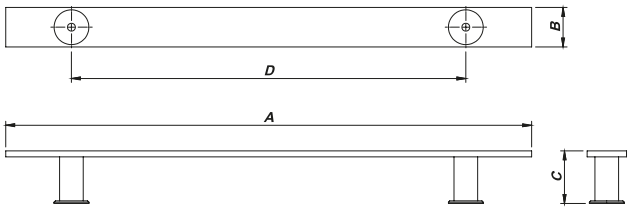

	A	B	C	D
Cód. 21773	400	30	40	300
Cód. 21774	650	30	40	500
Cód. 21775	850	30	40	600

Puxadores duplos

Vigore

Aço inox

- Material: Aço Inox
- Acabamento: Polido
- Tamanhos: 400 a 600 mm
- Embalagem: Individual

Ideal para portas de vidro ou madeira

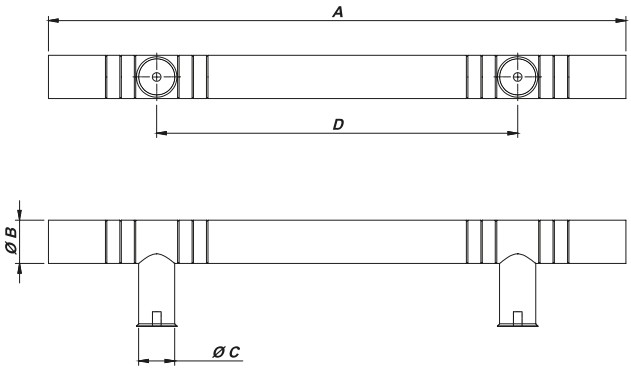

	A	B	C	D
Cód. 33886	400	32	25	250
Cód. 33887	600	32	25	400

Puxadores duplos

Esatto

Aço inox

- Material: Aço Inox
- Acabamento: Ponteiras polidas e interior escovado / escovado
- Tamanhos: 400 a 1300 mm
- Embalagem: Individual

Ideal para portas de vidro ou madeira

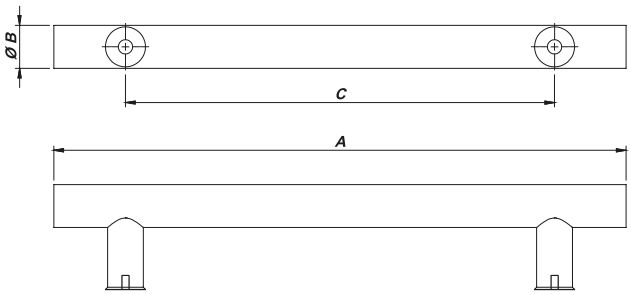

Esc. e Pol.	A	B	C
Cód. 33888	400	30	300
Cód. 33889	600	32	410
Cód. 33890	1300	32	900

Escovado	A	B	C
Cód. 33891	1300	32	900

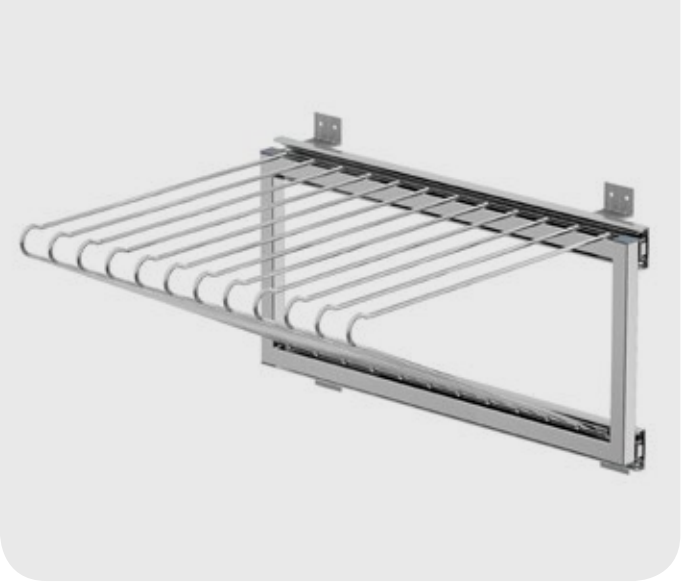

Calceiro Deslizante

12 hastes

Aço *Niquelado*

- Material: Aço
- Acabamento: Cromado
- Abertura: 400 mm
- Capacidade de carga: 30 kg
- 5 peças por embalagem

Com caixas individuais
Acompanha manual e parafusos
Salt spray 24h

Cód. 21837

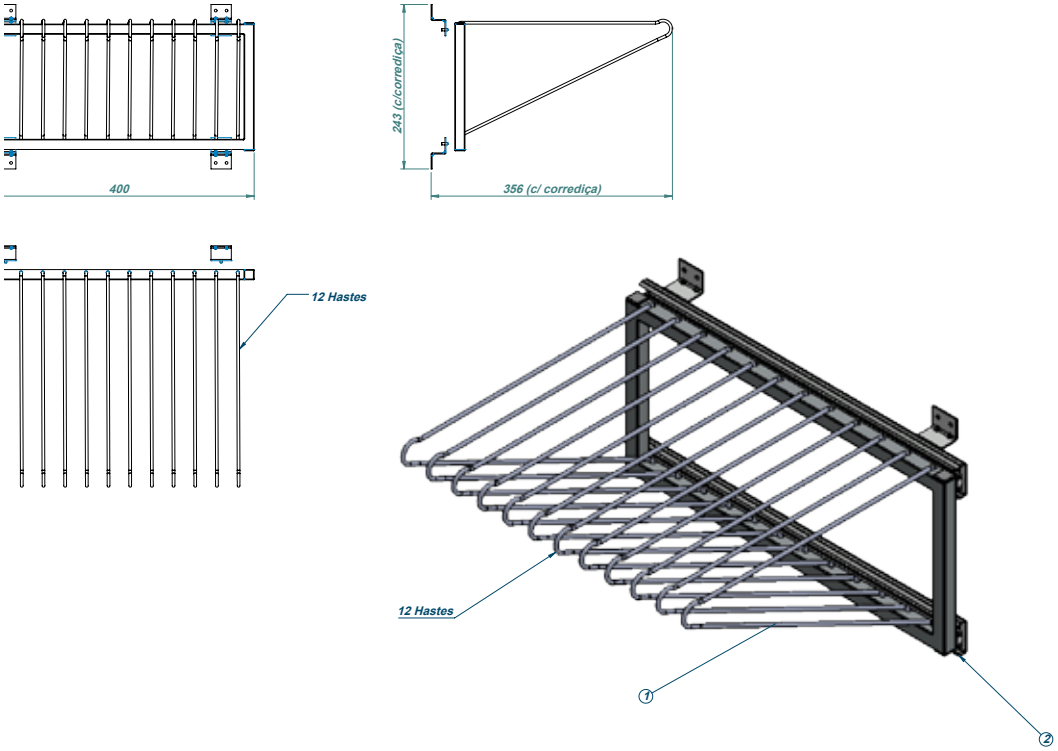

ARAMADOS

Aço

Porta
Condimentos

- Material: Aço
- Acabamento: Cromado
- Abertura: 450 mm
- Capacidade de carga: 30 kg
- 1 peça por embalagem

Com caixas individuais
Acompanha manual e parafusos
Salt spray 24h

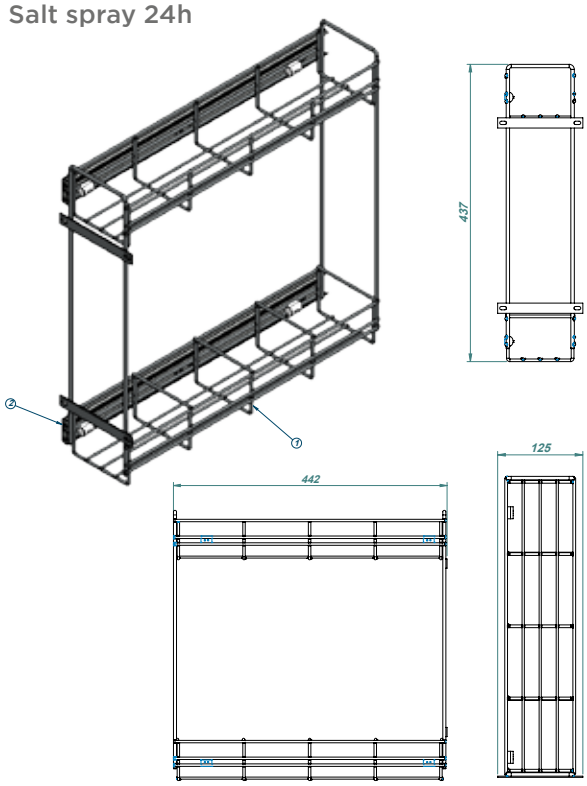

	A	B	C	D
Cód. 21838	400	32	25	250

Aço

Melhor
custo x benefício

Porta panos
3 hastes

- Material: Aço
- Acabamento: Cromado
- Abertura: 450 mm
- Capacidade de carga: 30 kg
- 10 peças por embalagem

Hastes reforçadas
Acompanha manual e parafusos
Salt spray 24h

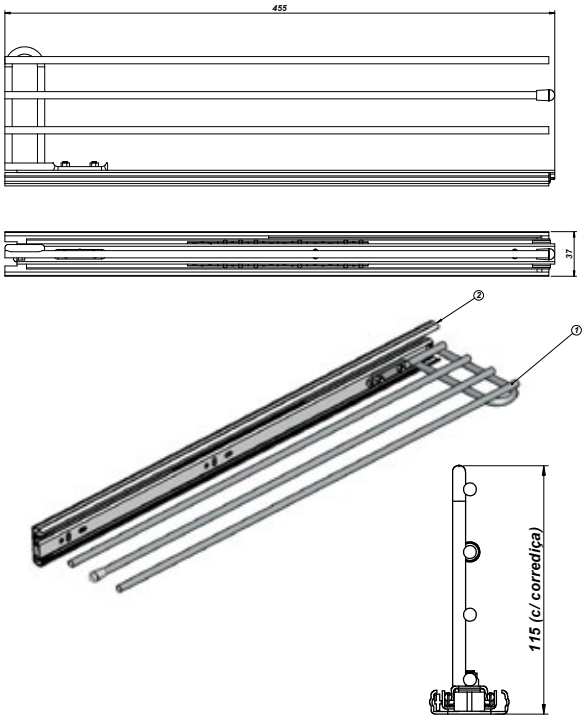

	A	B	C	D
Cód. 21839	400	32	25	250

D: Sobreposição / H: Altura do calço / K: Distância do furo do caneco

Cromado

Tubo Cabideiro
Oblongo - com Suporte

- Material: Zamac
- Acabamento: Cromado
- Característica: Suportes/Flanges
- Embalagem: 100 peças por embalagem

Cromado em Aço

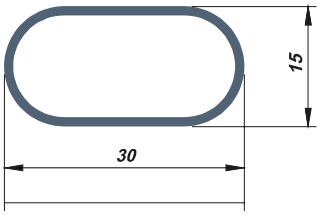

Canelado em alumínio

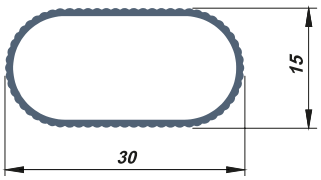

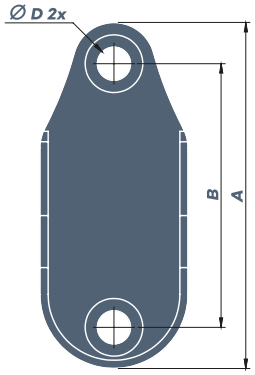

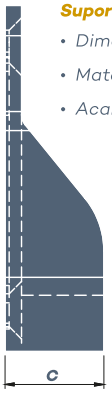

Suporte

- Dimensão: 15 x 30 mm
- Material em Zamak
- Acabamento cromado

	A	B
Cód. 21723	30	15

Suporte	A	B	C	D
Cód. 21815	42	32	12	4

Tubo Cabideiro
Redondo - com Suporte

- Material: Zamac
- Acabamento: Cromado
- Característica: Suportes/Flanges
- Embalagem: 100 peças por embalagem

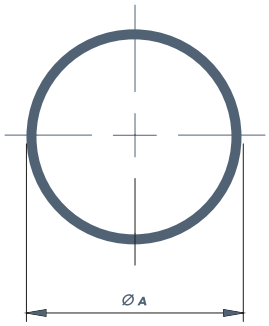

	A
Cod. 43737	25

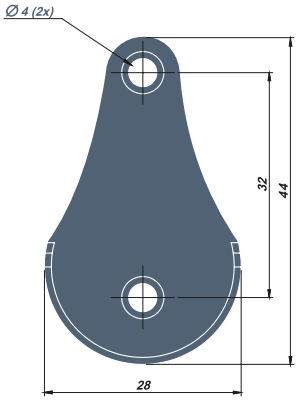

	A	B
Cód. 21724	30	15

Suporte	A	B	C	D
Cód. 21836	400	32	25	250

Niquelado

Fechadura

- Material: Aço niquelado
- Tamanhos: 22 e 32 mm
- Embalagem: 12 peças por embalagem

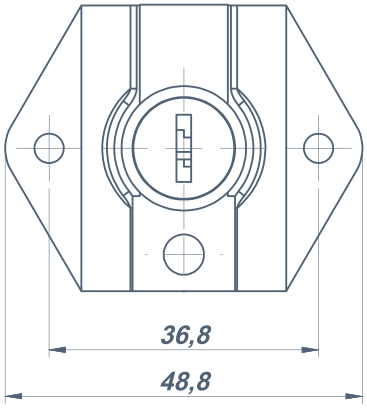

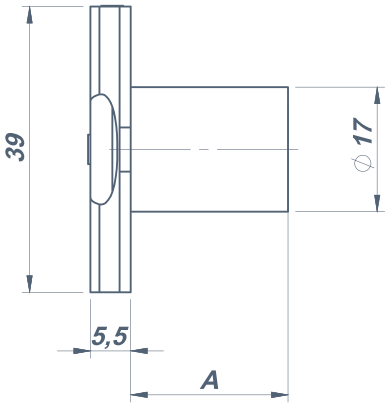

	A
Cód. 21812	22
Cód. 21813	32

Rodízios
para Móveis

- Material: Poliuretano
- Acabamento: Cromado
- 100 peças por embalagem – Ø 35/ Ø 50, 50 peças por embalagem – Ø 75
- Capacidade de carga: Ø 35 – 40 kg, Ø 50 – 50 kg, Ø 75 – 60 kg

Sem freio

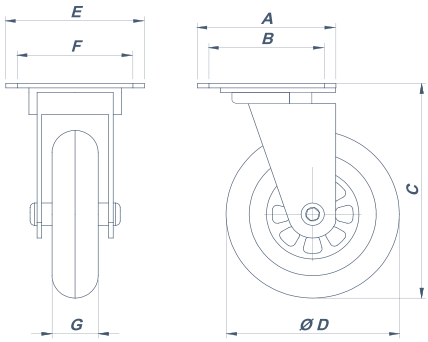

Com freio

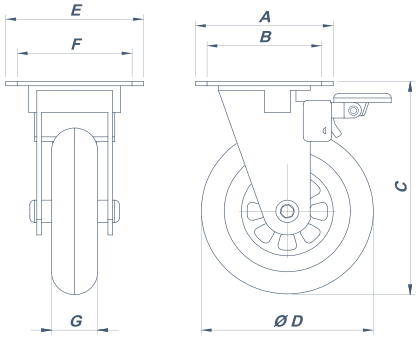

PU - Sem Freio	PU - Com Freio	A	B	C	D	E	F	G	Capac. de carga
Cód. 21726	Cód. 21725	42	32	96	75	42	32	22,5	60 kg
Cód. 21730	Cód. 21729	42	32	64	50	42	32	20	50 kg
Cód. 21728	Cód. 21727	42	32	52	35	42	32	20	40 kg

Esquadreta

- Material: Zamak
- Espessura: 0,19 mm
- Compatível com os perfis molduras: Bellini e Lorenzo
- Embalagem: Pacote com 48 peças

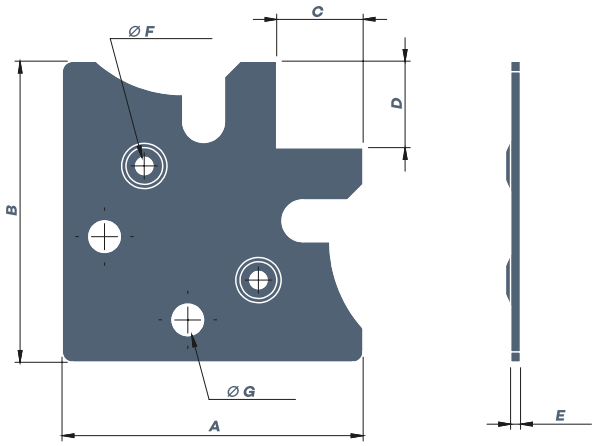

	A	B	C	D	E	F	G
Cód. 21894	57,5	57,5	16,5	16,5	1,9	3,3 (2x)	6 (2x)

Fecho
Magnético

- Material: Plástico
- Característica: Fecho magnético
- 20 peças por embalagem, pacotes com 4 parafusos, 1 fecho e 1 chapa metálica

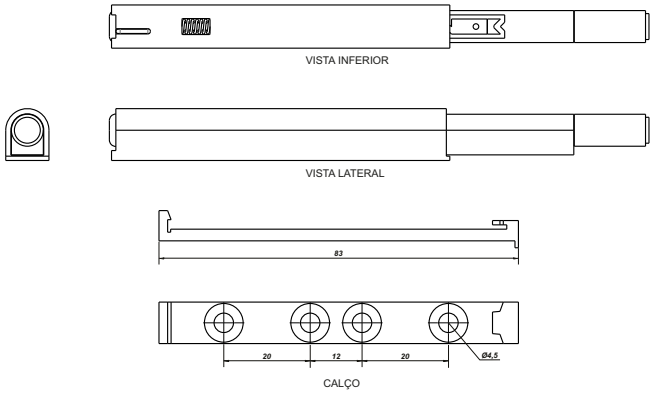

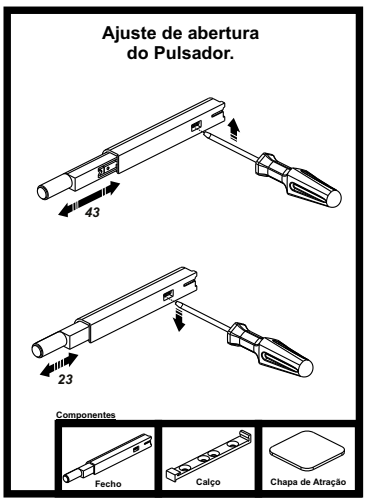

	A	B	C
Cód. 21604	70	12	20

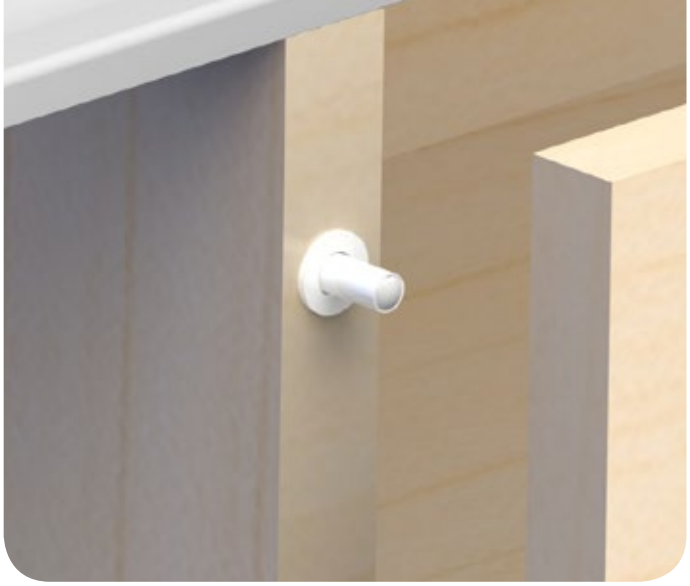

Fecho
Magnético Embutido

- Material: Plástico
- Tamanho: Ø13,8 mm
- Furação: Ø12 mm
- Embalagem: 20 peças

Com regulagem de abertura

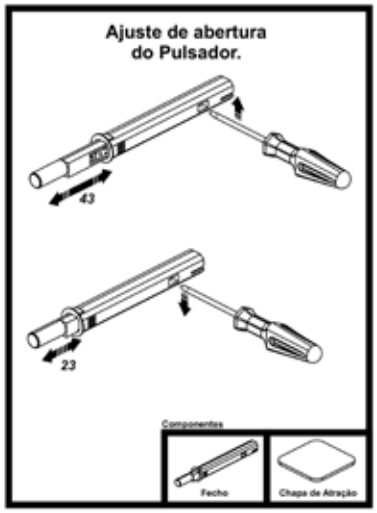

	A	B	C
Cód. 21814	70	12	20

Fecho
com Amortecimento Embutido

- Material: Plástico
- Tamanho: Ø12 mm
- Furação: Ø10 mm
- Embalagem: 20 peças

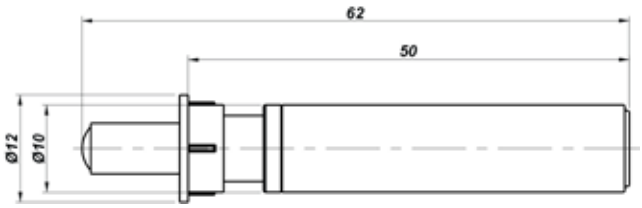

	A	B	C
Cód. 21605	70	12	20

Pistão a Gás

- Material: Corpo Pistado / Haste cromada
- Capacidade: 60 / 80 / 100 / 120 Newton
- Dimensões: 245 mm aberto
- 10 peças por embalagem

Mini Pistão
a Gás

- Material: Aço e Plástico
- Cores: Cinza
- Tamanho aberto: 20,5 cm

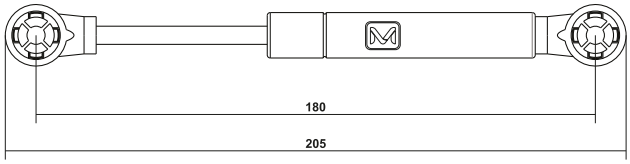

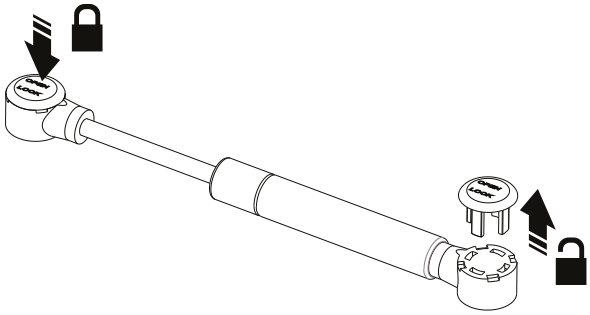

	NORMAL	INVERSA
60N	Cód. 21715	Cód. 21719
80N	Cód. 21716	Cód. 21720
100N	Cód. 21717	Cód. 21721
120N	Cód. 21718	Cód. 21722

NORMAL	
40N	Cód. 48021
60N	Cód. 48022

Ponteira

- Material: Zamak
- Acabamento: Anodizado Natural fosco
- Cores disponíveis: Anodizado Natural
- Embalagem: 100 peças de cada lado

Observações: para perfis HP15/HP18/TP15/TP18

TP15 e HP15

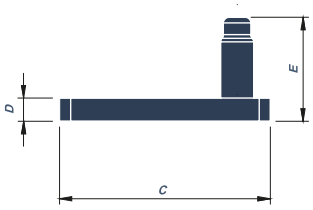

TP18 e HP18

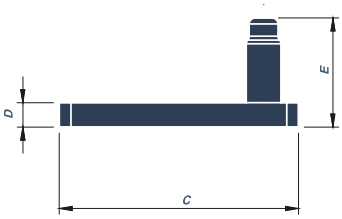

	A	B	C	D	E
Cód. 36777	35,5	29,5	20,6	2	9
Cód. 37072	35,5	29,5	17,5	2	9

Ponteira Vazada

- Material: Zamak
- Acabamento: Anodizado Natural fosco
- Cores disponíveis: Anodizado Natural
- Embalagem: 100 peças de cada lado

Observações: para perfis HP15/HP18

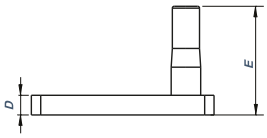

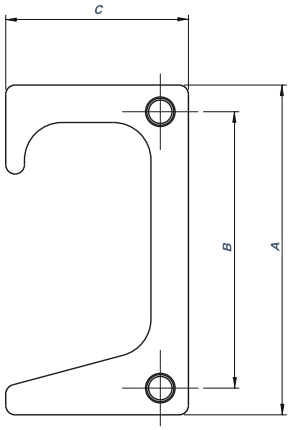

	A	B	C	D	E
Cód. 21890 H15 Direita	35,2	29,5	16,5	2,1	11,6
Cód. 21889 H15 Esquerda	35,2	29,5	16,5	2,1	11,6
Cód. 21891 H18 Direita	35,2	29,5	19,5	2,1	11,6
Cód. 21892 H18 Esquerda	35,2	29,5	19,5	2,1	11,6

Suporte Articulável

para Cabides

- Material: Aço Carbono
- Acabamento: Cromado
- Capacidade de carga: 5 kg
- Dimensões: 280x40 mm
- Embalagem: Caixa com 8 caixas avulsas, contendo 4 peças cada. Total de 32 peças por embalagem

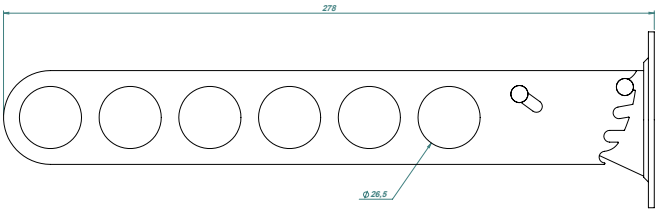

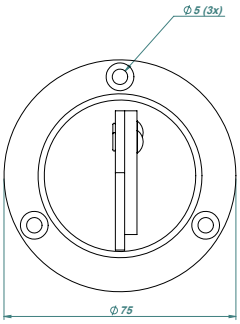

Cód. 21848

Lixeira

- Material: Plástico
- Acabamento: Plástico injetado
- Capacidade de carga: 35 kg
- Dimensões: 245x170x180 mm
- Cor: Corpo cinza e tampa verde folha
- Embalagem: 1 peça por caixa

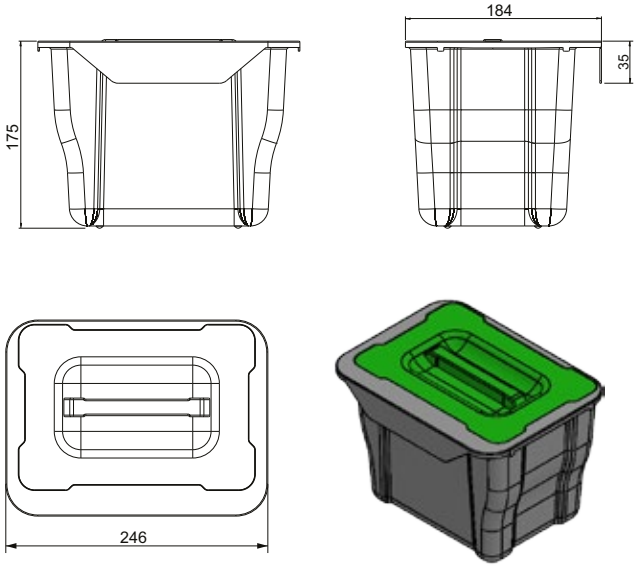

Cód. 21849

Gaveta Metálica

- Material: Aço carbono / Zamak / Haste de alumínio
- Dimensões: Altura: 86 mm
- Tamanhos: 450/500/550 mm
- Capacidade de carga: 35 kg
- Embalagem: Caixa com 1 par de gavetas

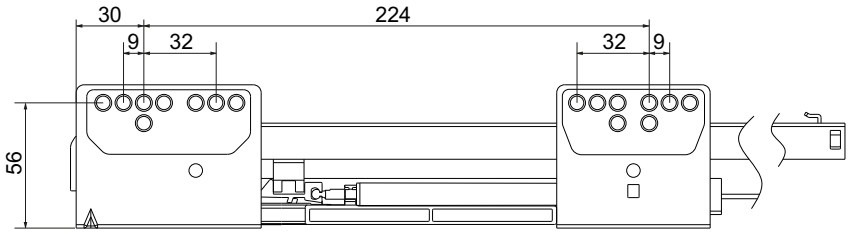

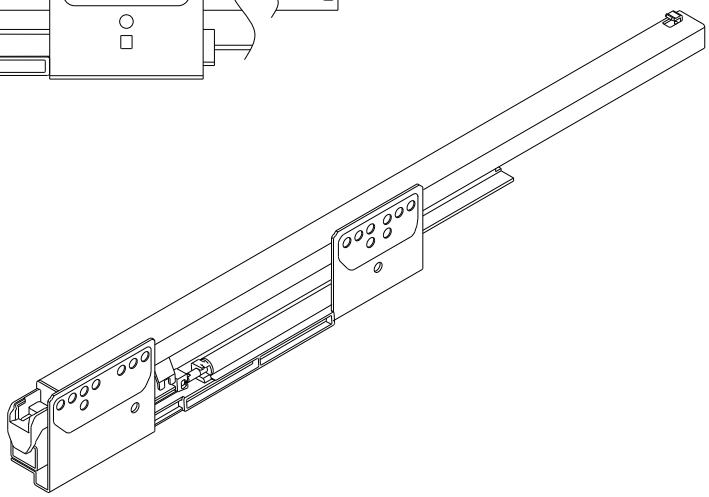

	Comprimento Nominal	Comprimento Interno	Profundidade Mínima do Gabinete
Cód. 21807	450	424	460
Cód. 21804 (haste)	450	424	460
Cód. 21808	500	474	510
Cód. 21805 (haste)	500	474	510
Cód. 21806	550	524	560
Cód. 21803 (haste)	550	524	560

Índice

CORREDIÇAS

Light 4
Extra Light 5
Light Inox 6
Steel 7
Push Open 8
Self Closing 9
Invisível Push Open 10
Invisível Soft Close 11
Light Soft Close 12

DOBRADIÇAS

Slide On 110º – Calço Fixo 13
Dobradiça com Pistão 14
Dobradiça com Pistão Inox 15
Slide On 165º 16
Slide On 165º– com Pistão 17
Slide On 110º – One Way 18
Slide On 110º – Two Way 19
Slide On 90º 20
Força Inversa 21
Slide On 45º 22

PERFIS

Bellini MTX P36 23
Bellini Slim MTX P36
Funzionale MTX H15 + MTX H18 24
Funzionale Slim MTX H15 + MTX H18
Funzionale MTX HP15 + MTX HP18 25
Funzionale MTX TP15 + MTX TP18
Funzionale MTX 021A + MTX H80 26
Funzionale Slim MTX 021 + 080
Enzo MTX M42 27
Enzo Slim MTX 1142
Accioli MTX 43C 28
Lorenzo
Soluti MTX 070 29
Soluti Slim MTX 070
Verone Light MTX 3500 30
Verone Slim Light MTX 3500
Telussi MTX 013 31
Klazioni MTX 013B

PERFIS

Venuzzi MTX 014 32
Gracilli MTX 014A

PUXADORES

Puxadores para móveis Obietto 33
Puxadores para móveis Prospetto
Puxadores para móveis Goccia 34
Puxadores para móveis Minuzzia
Puxadores para móveis Tratto 35
Puxadores para móveis Ideale
Puxadores para móveis Pasini 36
Puxadores para móveis Zandone
Puxadores duplos Acurato 37
Puxadores duplos Nobile
Puxadores duplos Evidenza 38
Puxadores duplos Virtuous
Puxadores duplos Vigore 39
Puxadores duplos Esatto

ARAMADOS

Calceiro Deslizante 40
Porta Condimentos 41
Porta Panos

ACESSÓRIOS

Tubo Cabideiro Oblongo 42
Tubo Cabideiro Redondo
Fechadura 43
Rodízios para Móveis
Esquadreta 44
Fecho Magnético
Fecho Magnético Embutido 45
Fecho com Amortecimento Embutido
Pistão a Gás 46
Mini Pistão a Gás
Ponteira 47
Ponteira Vazada
Suporte Articulável para Cabides 48
Lixeira
Gaveta Metálica 49

Abril/2018

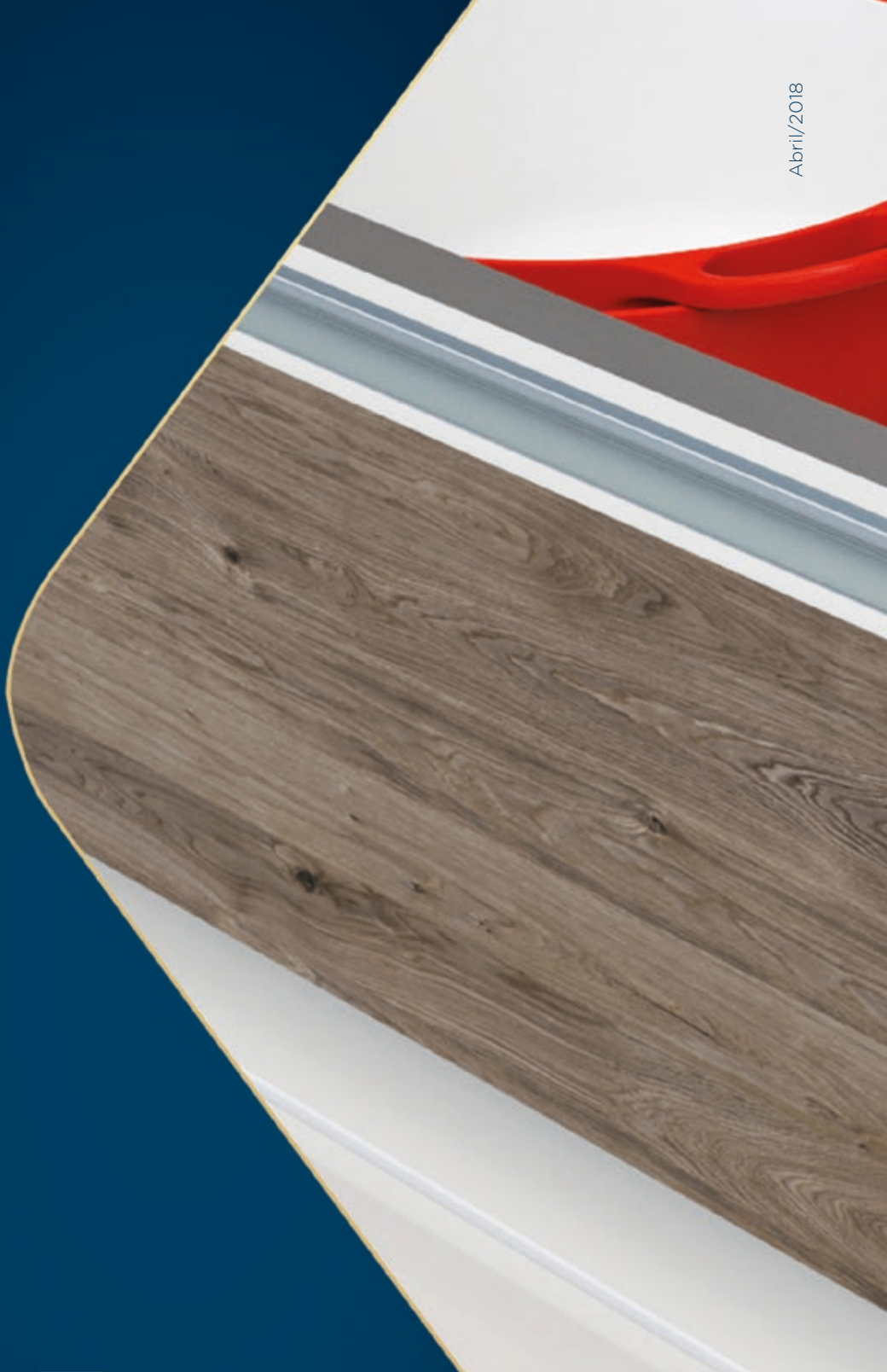

METALNOX
FERRAGENS

Rua Carlos Oeschler, 91
Ilha da Figueira - Jaraguá do Sul - SC
0800 703 4959
www.metalnoxferragens.com.br
metalnoxferragens